Șuruburi de presiune • cu bolț și fantă - INCH

2B020.0052

Descrierea produsului

Pot fi utilizate pentru poziționare, indexare, închidere, blocare precum și evacuare.
Șuruburile de presiune pot fi utilizate pentru poziționare sau aplicarea de presiune, sau ca opritor.

Material

Bolțuri
- Oțel automat, călit, brunat

Corp
- Oțel automat, brunat

Arc
- oțel inoxidabil

Caracteristici

Forța arcului standard: fără marcaj

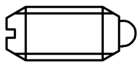

Forţa arc standard

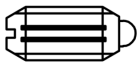

Forţa arc mărit

Mai multe informații

Note

Variantă specială la cerere.
Șuruburile de presiune sunt verificate referitor forța și cursa arcului.
- Dimensiunile acestui reper sunt în INCH.

Referințe

Un tabel pentru conversie îl găsiți în paginile următoare celor cu informații despre produs.
Blocare a filetului : acoperire cu poliamidă (pentru detalii, vă rugăm să consultați paginile cu date tehnice).

Produse asociate

- Șuruburi de presiune, cu bolț și fantă

Desen

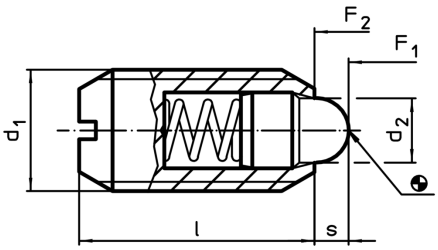

Informații comandă

Dimensiuni						Cursă s	Forța arcului[1]					RoHS	REACH	Ref. Nr.
d_1			Filet	d_2	l		F_1 ~	F_2 ~	min.	max.				
		[inch]		[inch]		[inch]	[lb]		[°F]		[oz]			
oțel automat, forța arcului standard, Fără blocator de filet														
5/8-11	5/8	0,625	2A-UNC	0,31	1 1/16	0,215	2	8,5	-22	482	0,885	Reclamație-RoHS	conține materiale SVHC >0.1% w/w	2B020.0052

[1] valoarea statistică medie
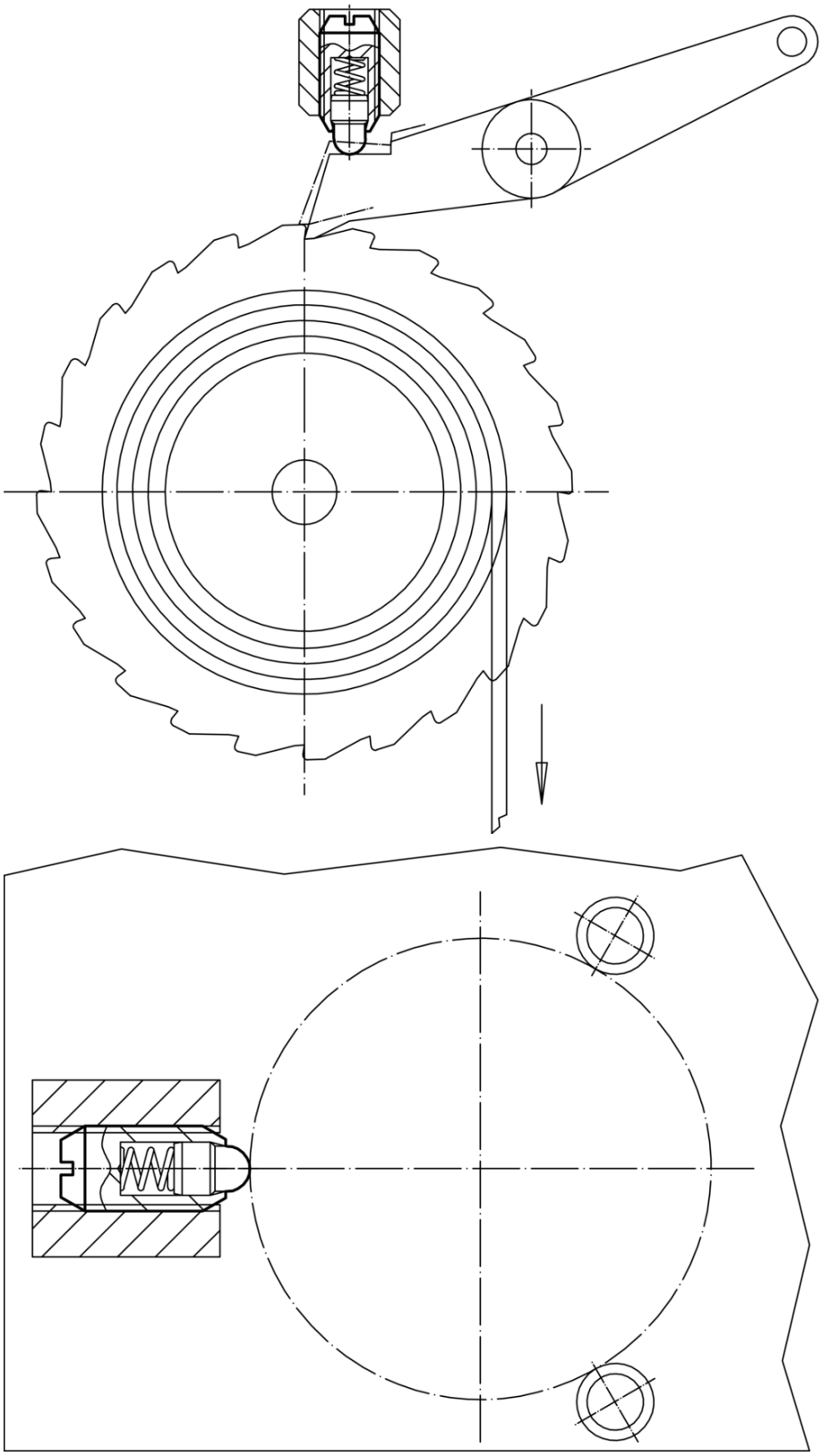
Exemplu de aplicație