# Opritoare cu indexare mini • varianta standard

22110.0614

## Descrierea produsului

În special potrivit pentru înșurubarea în piese cu pereți subțiri
Varianta pentru cele mai mici spații.

### Material

**Corp**
- Oțel, zincat prin galvanizare

**Bolț blocare**
- Oțel inoxidabil 1.4305

**Mâner**
- Termoplastic PA 6, negru, mat

### Asamblare

Înșurubați mini indexorul. Prin ridicarea butonului, hexagonul va fi eliberat pentru asamblare.
Lungimea șurubului poate fi adaptată cu ajutorul gulerelor distanțiere pentru blocatoare cu indexare (EH 22120.).

### Operații

Pentru blocare, se trage butonul, rotit 30° și asigurat cu ajutorul unui opritor dințat.

**Mai multe informații**

### Note

Buton nedemontabil

### Produse asociate

- Gulere distanțiere, pentru blocatoare de indexare

## Desen

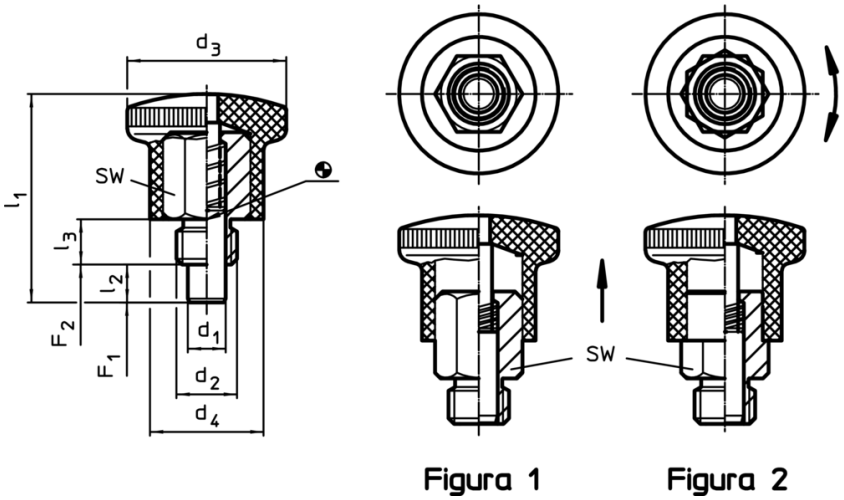


## Informații comandă

| Dimensiuni | | | | | | | SW | Forța arcului[1] | | | | | RoHS | REACH | Ref. Nr. |
|---|---|---|---|---|---|---|---|---|---|---|---|---|---|---|---|
| $d_1$ h9 | $d_2$ | $d_3$ | $d_4$ | $l_1$ | $l_2$ min. | $l_3$ | | $F_1$ ~ | $F_2$ ~ | min. | max. | | | | |
| [mm] | | | | | | | [mm] | [N] | | [°C] | | [g] | | | |
| **fără blocator – figura 1, oțel** | | | | | | | | | | | | | | | |
| **6** | **M12** | 28 | 20 | 40,5 | 7 | 10 | 14 | 10 | 23 | -30 | 80 | 40 | Reclamație-RoHS | conține materiale SVHC >0.1% w/w | 22110.0614 |

[1] valoarea statistică medie
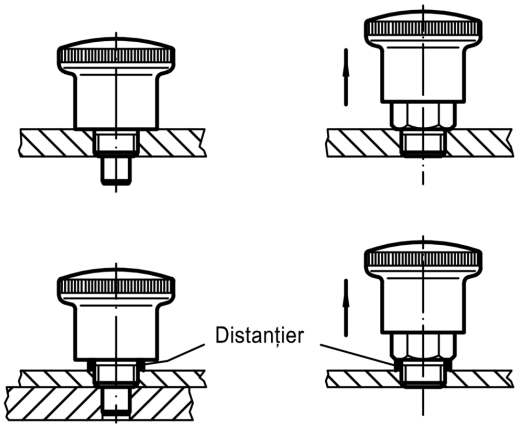
## Exemplu de aplicație