Știfturi opritoare cu bilă • autoblocant, cu mâner T

22350.0081

Descrierea produsului

Pentru fixare rapidă, blocare, ajustare, schimbare șiasigurare. Rapid și ușor de deblocat pentru conexiuni frecvent repetate.
Toate versiunile sunt rezistente la coroziune. Atunci când se utilizează oțel inoxidabil 1.4542: foarte solizi, căliți, cu o capacitate de încărcare extremă și o rezistență la abraziune ridicată.
Versiunea cu mâner ergonomic.

Material

Element bolț
- Oțel inoxidabil 1.4542, călit prin precipitare

Mâner
- Aluminiu, negru similar RAL 9005

Buton de apasare
- Oțel inoxidabil, negru

Arc
- oțel inoxidabil

Operații

Bilele sunt deblocate prin apăsarea butonului.

Caracteristici

Modelele din oțel inoxidabil 1.4542 cu marcaj sub bile.

Mai multe informații

Note

Variantă specială la cerere.
- Acest produs este disponibil și în dimensiuni INCH.

Accesorii

Poate fi ușor dotat cu un cablu de fixare EH 22400.

Produse asociate

- Bucșe de poziționare, pentru știfturi cu bilă și acționare simplă
- Bucșe de poziționare, cu flansă, pentru știfturi cu bilă și acționare simplă
- Cabluri de fixare
- Bucșe de poziționare, cu guler, DIN 172 A
- Bucșe de poziționare, fără guler, DIN 179 A
- Știfturi rapide cu mâner tip T, cu acțiune simplă - conform NASM / MS 17985

Desen

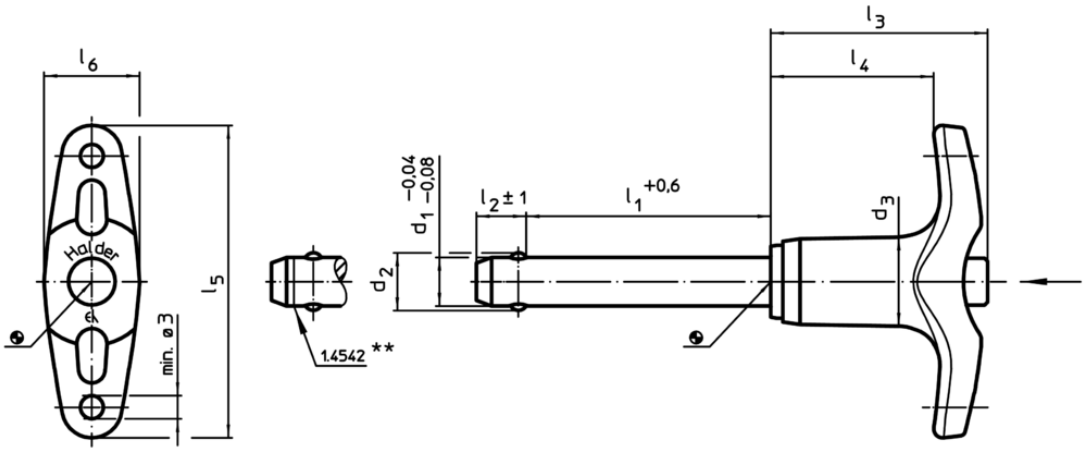

** Execuție din oțel inoxidabil 1.4542 cu marcaj.

Informații comandă

Dimensiuni									Poziție orificiu H11				RoHS	REACH	Rezistența la forfecare, dublă[1] min.	Ref. Nr.
d_1 -0,04 -0,08	l_1 +0,6	d_2	d_3	l_2 ±1	l_3	l_4	l_5	l_6		min.	max.					
[mm]									[mm]	[°C]		[g]			[kN]	
oțel inoxidabil																
16	**80**	19	23,4	14	42,2	29,8	74,8	24,7	16	-30	150	224	Reclamație-RoHS	nu conține materiale SVHC	257	22350.0081

[1] Rezistență la forfecare similară DIN 50141
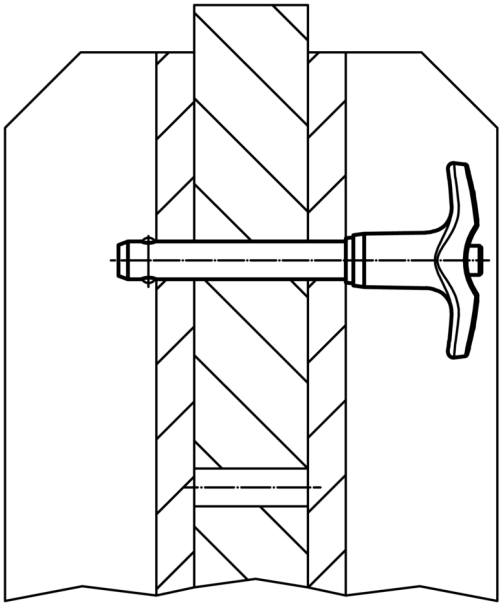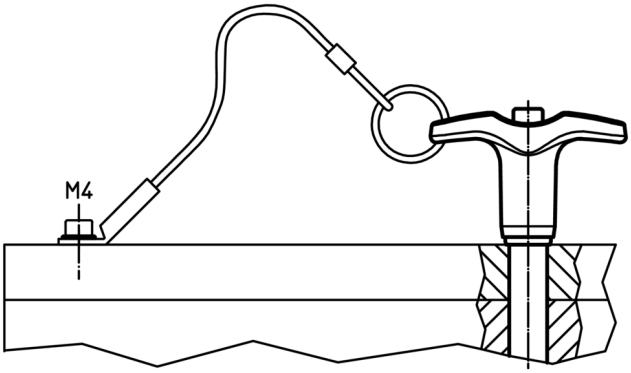
Exemplu de aplicație