Șuruburi de presiune • varianta lungă
22070.0408

Descrierea produsului

A se utiliza ca împingator, opritor, aplicare de presiune sau ca unelement de șoc.

Material

Bolțuri
- Oțel, călit, brunat

Corp
- Oțel automat, brunat

Arc
- oțel inoxidabil

Asamblare

Șuruburile cu bilă pot fi montate sau demontate cu o cheie imbus sau cu o șurubelniță.
Vă rugăm să folosiți scula specială de asamblare cu fantă (partea cu pin)

Caracteristici

Forța arcului standard: fără marcaj

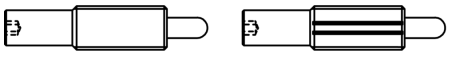

Forţa arc standard Forţa arc mărit

Mai multe informații

Note

Variantă specială la cerere.
Șuruburile de presiune sunt verificate referitor forța și cursa arcului.

Referințe

Blocare filet: acoperire cu poliamidă (pentru detalii vă rugăm să studiați pagina cu date tehnice).

Desen

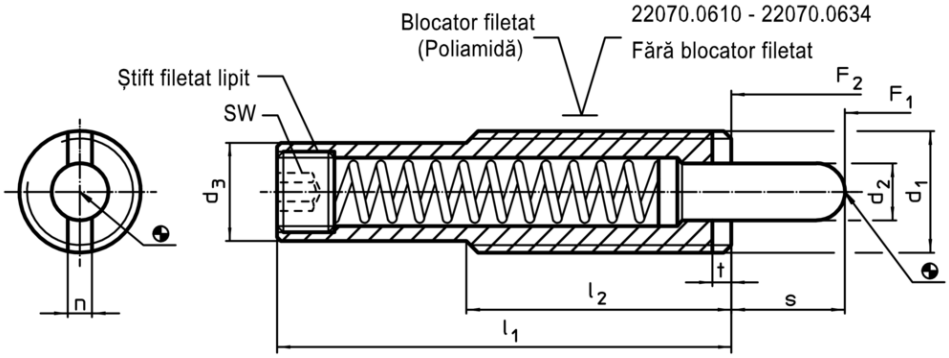

Informații comandă

Dimensiuni							Cursă	SW	Forța arcului[1]					RoHS	REACH	Ref. Nr.
d_1	d_2	d_3	l_1	l_2	n	t	s		F_1 ~	F_2 ~	min.	max.				
[mm]							[mm]	[mm]	[N]		[°C]		[g]			
corp din oțel automat, forța arcului standard, cu blocare filet																
M10	4	7,8	**35**	25	1,5	1,4	**8**	3	6	16	-30	90	13	Reclamație-RoHS	conține materiale SVHC >0.1% w/w	22070.0408

[1] valoarea statistică medie

Accesorii

	Dimensiuni					RoHS	REACH	Ref. Nr.
	d_1	b	d	l				
	[mm]				[g]			
Sculă de asamblare pentru montare pe canal (partea cu pini)								
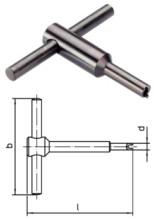	**M10**	80	7,8	70	87	Reclama#ie-RoHS	nu con#ine materiale SVHC	22070.0830
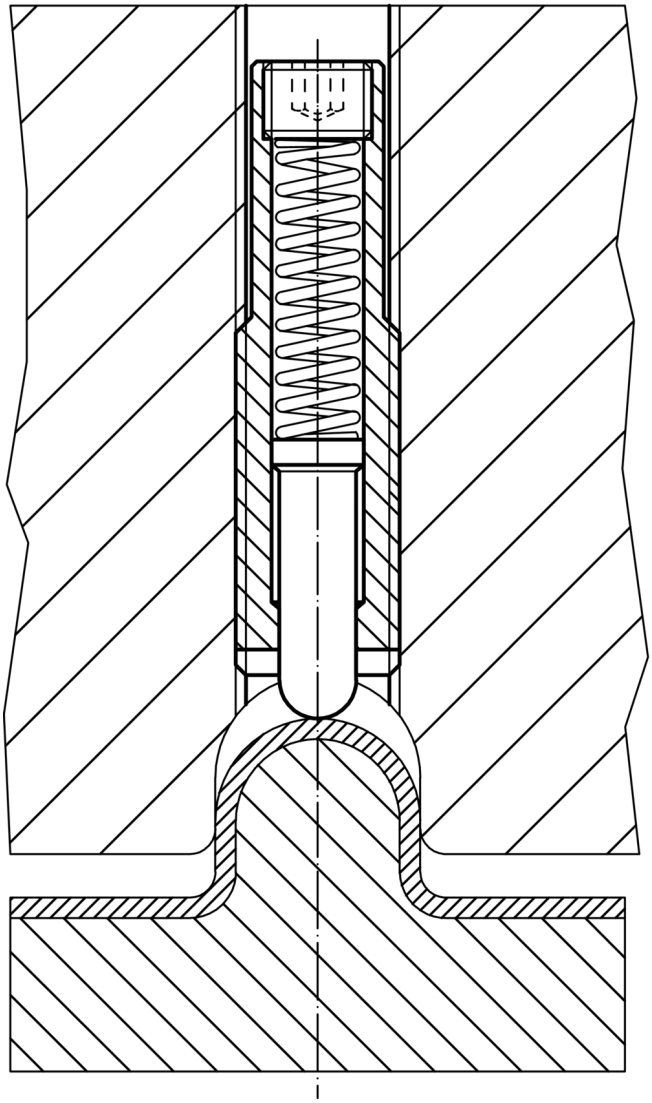
Exemplu de aplicație