Șuruburi de presiune • varianta lungă

22070.0236

Descrierea produsului

A se utiliza ca împingator, opritor, aplicare de presiune sau ca unelement de șoc.

Material

Bolțuri
- Oțel inoxidabil 1.4305, nitrurat

Corp
- Oțel inoxidabil 1.4305

Arc
- oțel inoxidabil

Asamblare

Șuruburile cu bilă pot fi montate sau demontate cu o cheie imbus sau cu o șurubelniță.
Vă rugăm să folosiți scula specială de asamblare cu fantă (partea cu pin)

Caracteristici

Forța arcului standard: fără marcaj

Forţa arc standard Forţa arc mărit

Mai multe informații

Note

Variantă specială la cerere.
Șuruburile de presiune sunt verificate referitor forța și cursa arcului.

Referințe

Blocare filet: acoperire cu poliamidă (pentru detalii vă rugăm să studiați pagina cu date tehnice).

Desen

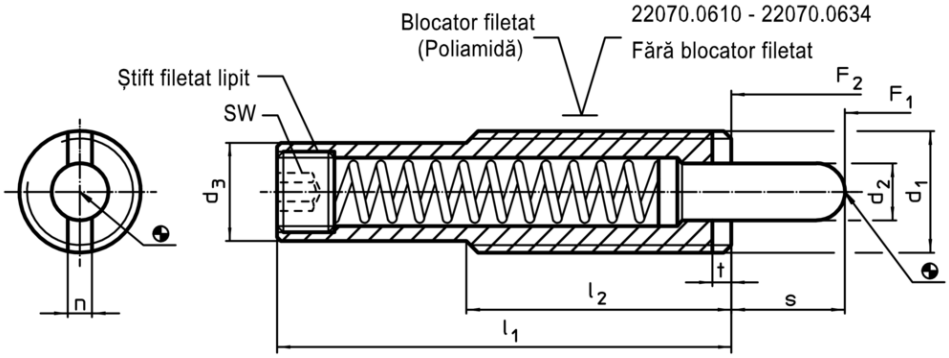

Informații comandă

Dimensiuni							Cursă	SW	Forța arcului[1]					RoHS	REACH	Ref. Nr.
d_1	d_2	d_3	l_1	l_2	n	t	s		F_1 ~	F_2 ~	min.	max.				
[mm]							[mm]	[mm]	[N]		[°C]		[g]			
oțel inoxidabil, forța arcului standard, cu blocare filet																
M16	8	13,4	**58**	35	3,2	3	**15**	6	9	33	-30	90	54	Reclamație-RoHS	nu conține materiale SVHC	**22070.0236**

[1] valoarea statistică medie
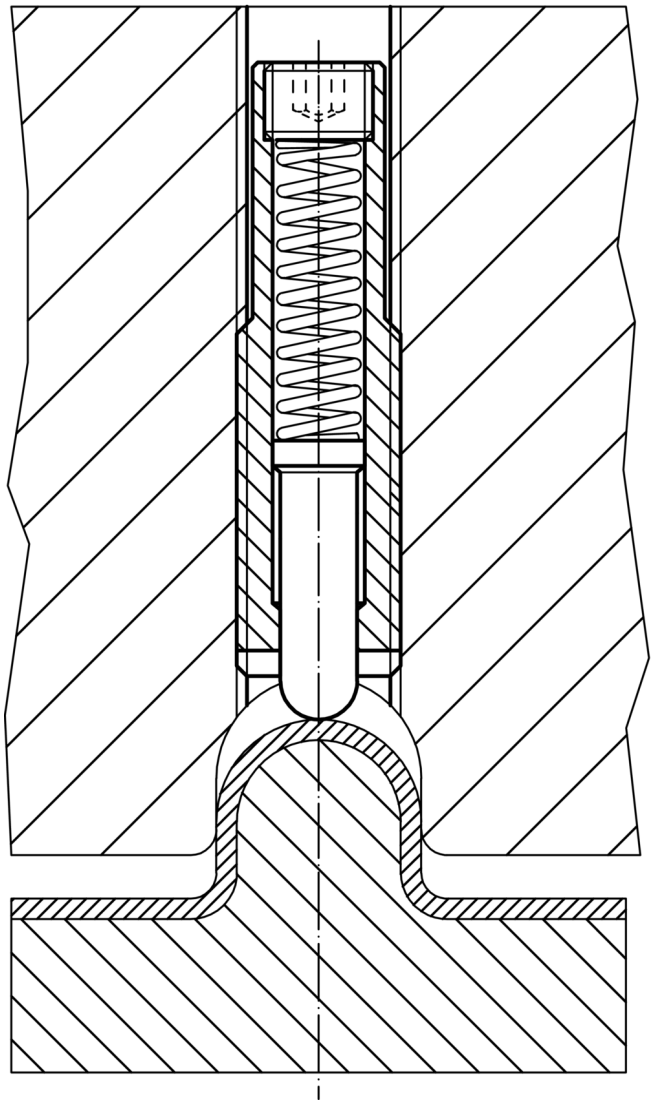
Exemplu de aplicație