# Șuruburi de presiune • varianta lungă
## 22070.0244

## Descrierea produsului

A se utiliza ca împingator, opritor, aplicare de presiune sau ca unelement de șoc.

### Material

**Bolțuri**
- Oțel inoxidabil 1.4305, nitrurat

**Corp**
- Oțel inoxidabil 1.4305

**Arc**
- oțel inoxidabil

### Asamblare

Șuruburile cu bilă pot fi montate sau demontate cu o cheie imbus sau cu o șurubelniță.
Vă rugăm să folosiți scula specială de asamblare cu fantă (partea cu pin)

### Caracteristici

Forța arcului standard: fără marcaj

Forța arc standard  Forța arc mărit

**Mai multe informații**

### Note

Variantă specială la cerere.
Șuruburile de presiune sunt verificate referitor forța și cursa arcului.

### Referințe

Blocare filet: acoperire cu poliamidă (pentru detalii vă rugăm să studiați pagina cu date tehnice).

## Desen

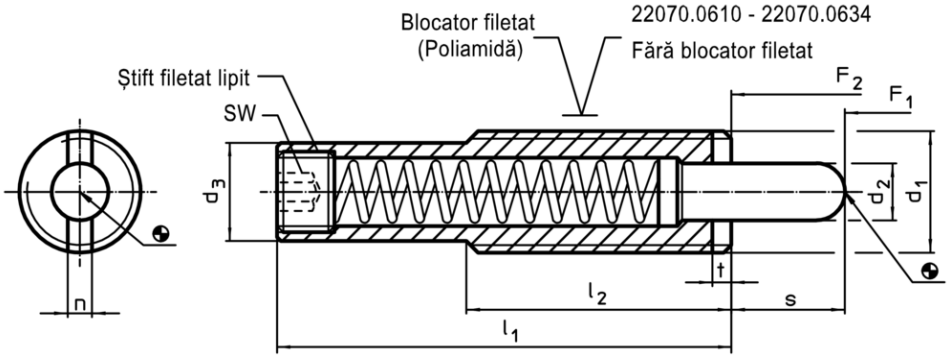


## Informații comandă

| Dimensiuni | | | | | | | Cursă | SW | Forța arcului[1] | | | | | RoHS | REACH | Ref. Nr. |
|---|---|---|---|---|---|---|---|---|---|---|---|---|---|---|---|---|
| $d_1$ | $d_2$ | $d_3$ | $l_1$ | $l_2$ | n | t | s | | $F_1$ ~ | $F_2$ ~ | min. | max. | | | | |
| [mm] | | | | | | | [mm] | [mm] | [N] | | [°C] | | [g] | | | |
| **oțel inoxidabil, forța arcului standard, cu blocare filet** | | | | | | | | | | | | | | | | |
| **M16** | 8 | 13,4 | **98** | 35 | 3,2 | 3 | **25** | 6 | 13 | 41 | -30 | 90 | 82 | Reclamație-RoHS | nu conține materiale SVHC | **22070.0244** |

[1] valoarea statistică medie
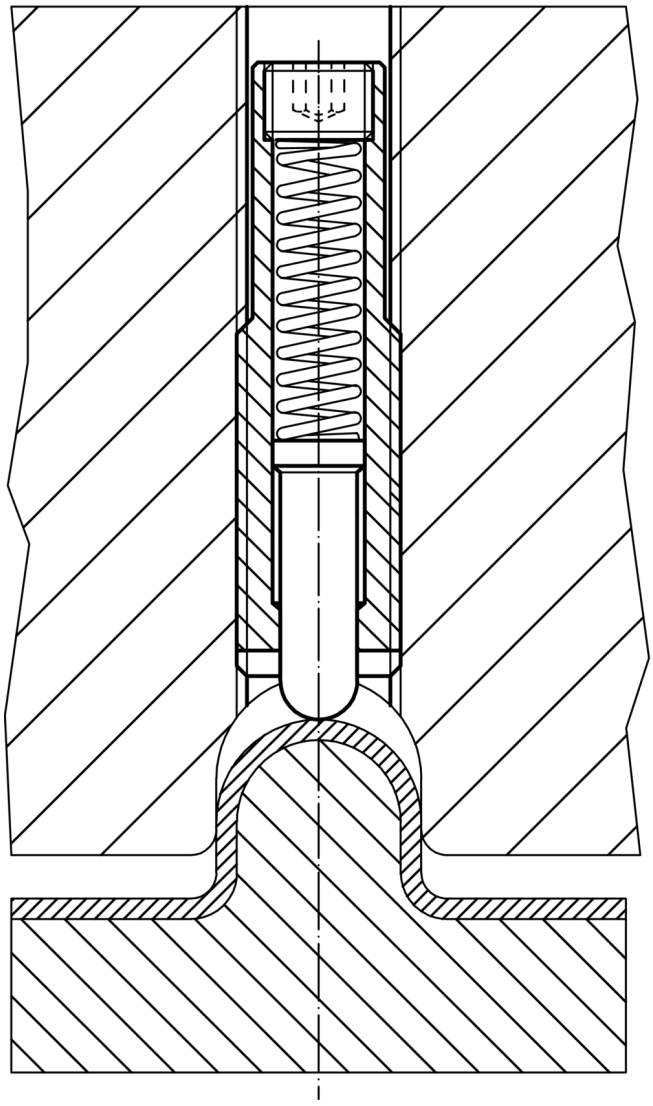
## Exemplu de aplicație