Șuruburi de presiune • varianta lungă
22070.0508

Descrierea produsului

A se utiliza ca împingator, opritor, aplicare de presiune sau ca unelement de șoc.

Material

Bolțuri
- Oțel, călit, brunat

Corp
- Oțel automat, brunat

Arc
- oțel inoxidabil

Asamblare

Șuruburile cu bilă pot fi montate sau demontate cu o cheie imbus sau cu o șurubelniță.
Vă rugăm să folosiți scula specială de asamblare cu fantă (partea cu pin)

Caracteristici

Forța arcului mărită: marcaj cu două linii

Forţa arc standard Forţa arc mărit

Mai multe informații

Note

Variantă specială la cerere.
Șuruburile de presiune sunt verificate referitor forța și cursa arcului.

Referințe

Blocare filet: acoperire cu poliamidă (pentru detalii vă rugăm să studiați pagina cu date tehnice).

Desen

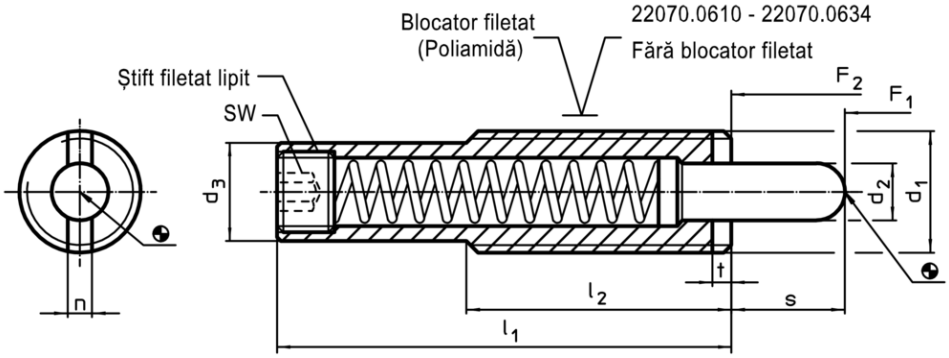

Informații comandă

Dimensiuni							Cursă	SW	Forța arcului[1]					RoHS	REACH	Ref. Nr.
d_1	d_2	d_3	l_1	l_2	n	t	s		F_1 ~	F_2 ~	min.	max.				
[mm]							[mm]	[mm]	[N]		[°C]		[g]			
corp din oțel automat, forța arcului mărită, cu blocare filet																
M10	4	7,8	**35**	25	1,5	1,4	**8**	3	12	22	-30	90	13	Reclamație-RoHS	conține materiale SVHC >0.1% w/w	22070.0508

[1] valoarea statistică medie
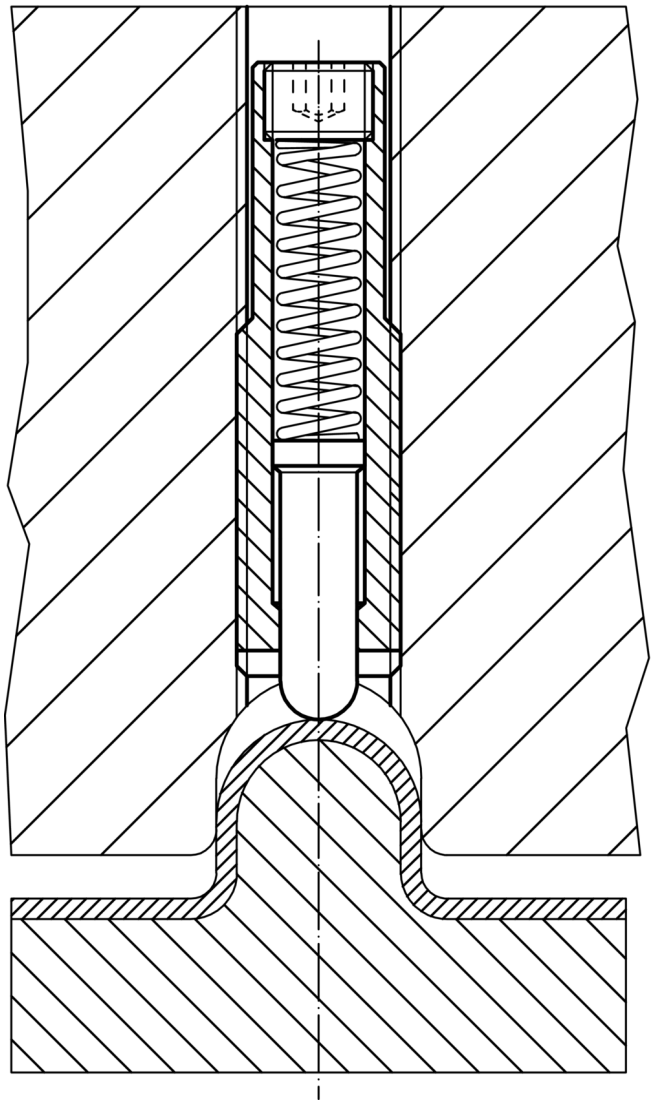
Exemplu de aplicație