Cabluri de fixare

22400.0956

Descrierea produsului

Cablurile de siguranță asigură stifturile model EH 22340., EH 22350., EH 22370. si EH 22380., precum si stifturile EH 22360., sau pinii EH 22400. impotriva pierderilor accidentale.

Material

Inel de legătură
- oțel inoxidabil

Cablu de blocare
- oțel inoxidabil

Cablude reținere acoperirt
- Termoplastic PA 6 înfășurat, transparent

Asamblare

Atașarea clipsurilor (figura 5/6) la știfturile opritoare cu bilă se face cu un ciocan moale, dezasamblarea se face cu o șurubelniță. Versiune din termoplastic (Figura 7): capetele proeminente fără bavuri după ce a fost finisat. Versiunea spiralată (Figura 8) cu o lungime efectivă foarte mare.

Mai multe informații

Note

Variantă specială la cerere.
Modelele din figura 3 și figura 4 corespund cu MIL-DTL-83420.

Produse asociate

- Cabluri de fixare, pentru știfturi cu bile pentru filet
- Șnur ecuson, conform cu DAN80
- Șnur ecuson, conform cu NSA5732

Desen

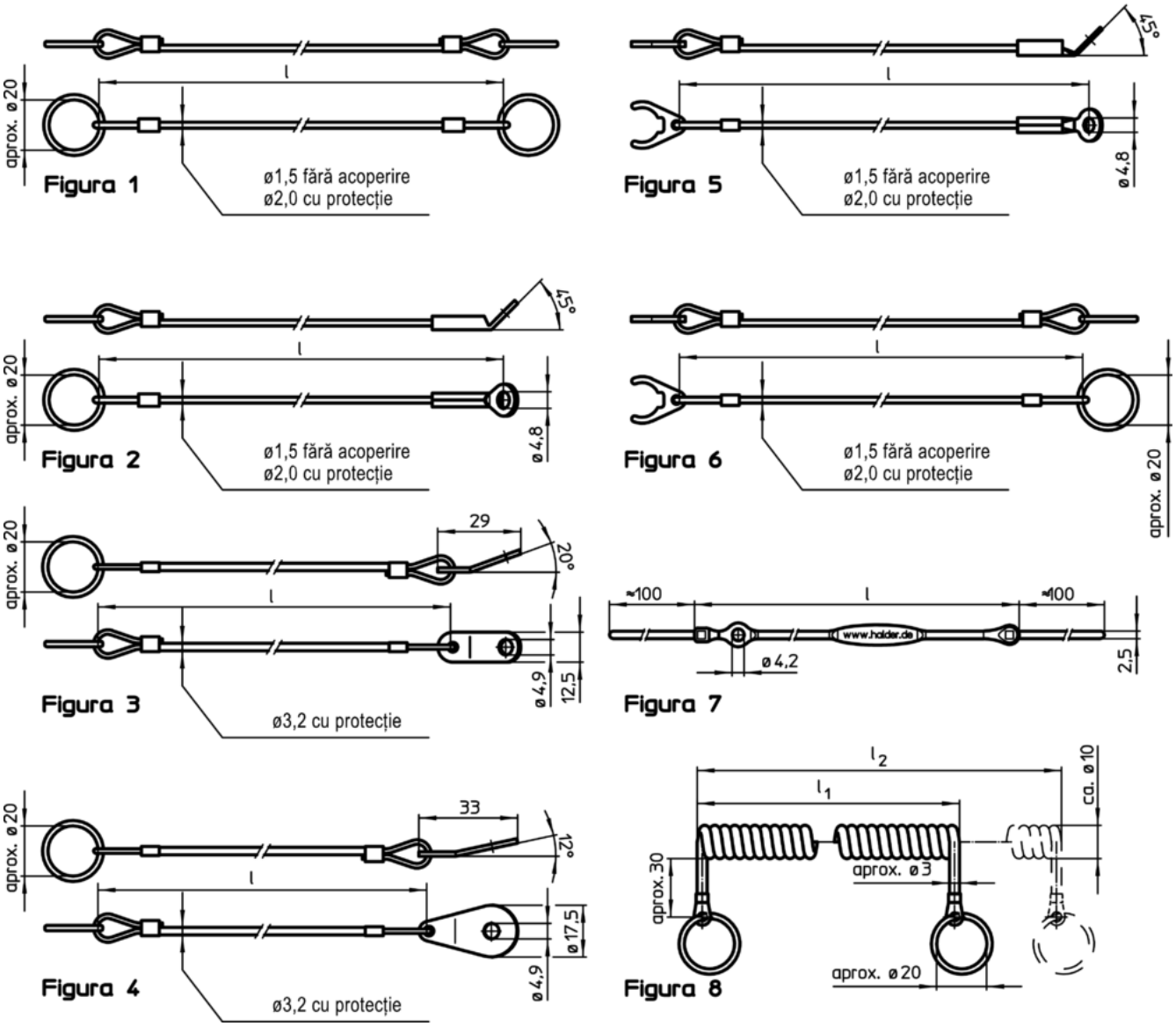

Informații comandă

Dimensiuni l [mm]	max. [°C]	[g]	RoHS	REACH	Ref. Nr.[1]
oțel inoxidabil, cu 2 inele de susținere – figura 1, Termoplastic PA 6 înfășurat, transparent					
300	80	9,7	Reclamație-RoHS	nu conține materiale SVHC	22400.0956

[1] nu se potrivesc pentru opritoarele cu bilă, varianta simplă
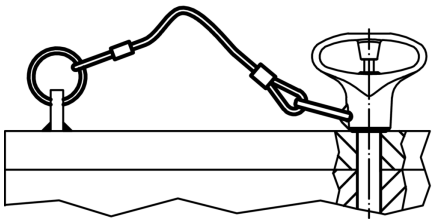
Exemplu de aplicație