# Cabluri de fixare

22400.1033

## Descrierea produsului

Cablurile de siguranță asigură stifturile model EH 22340., EH 22350., EH 22370. si EH 22380., precum si stifturile EH 22360., sau pinii EH 22400. impotriva pierderilor accidentale.

### Material

**Inel de legătură**
- oțel inoxidabil

**Cablu de blocare**
- oțel inoxidabil

**Cablude reținere acoperirt**
- Termoplastic PA 6 înfășurat, transparent

### Asamblare

Atașarea clipsurilor (figura 5/6) la știfturile opritoare cu bilă se face cu un ciocan moale, dezasamblarea se face cu o șurubelniță. Versiune din termoplastic (Figura 7): capetele proeminente fără bavuri după ce a fost finisat. Versiunea spiralată (Figura 8) cu o lungime efectivă foarte mare.

**Mai multe informații**

### Note

Variantă specială la cerere.
Modelele din figura 3 și figura 4 corespund cu MIL-DTL-83420.

### Produse asociate

- Cabluri de fixare, pentru știfturi cu bile pentru filet
- Șnur ecuson, conform cu DAN80
- Șnur ecuson, conform cu NSA5732

## Desen

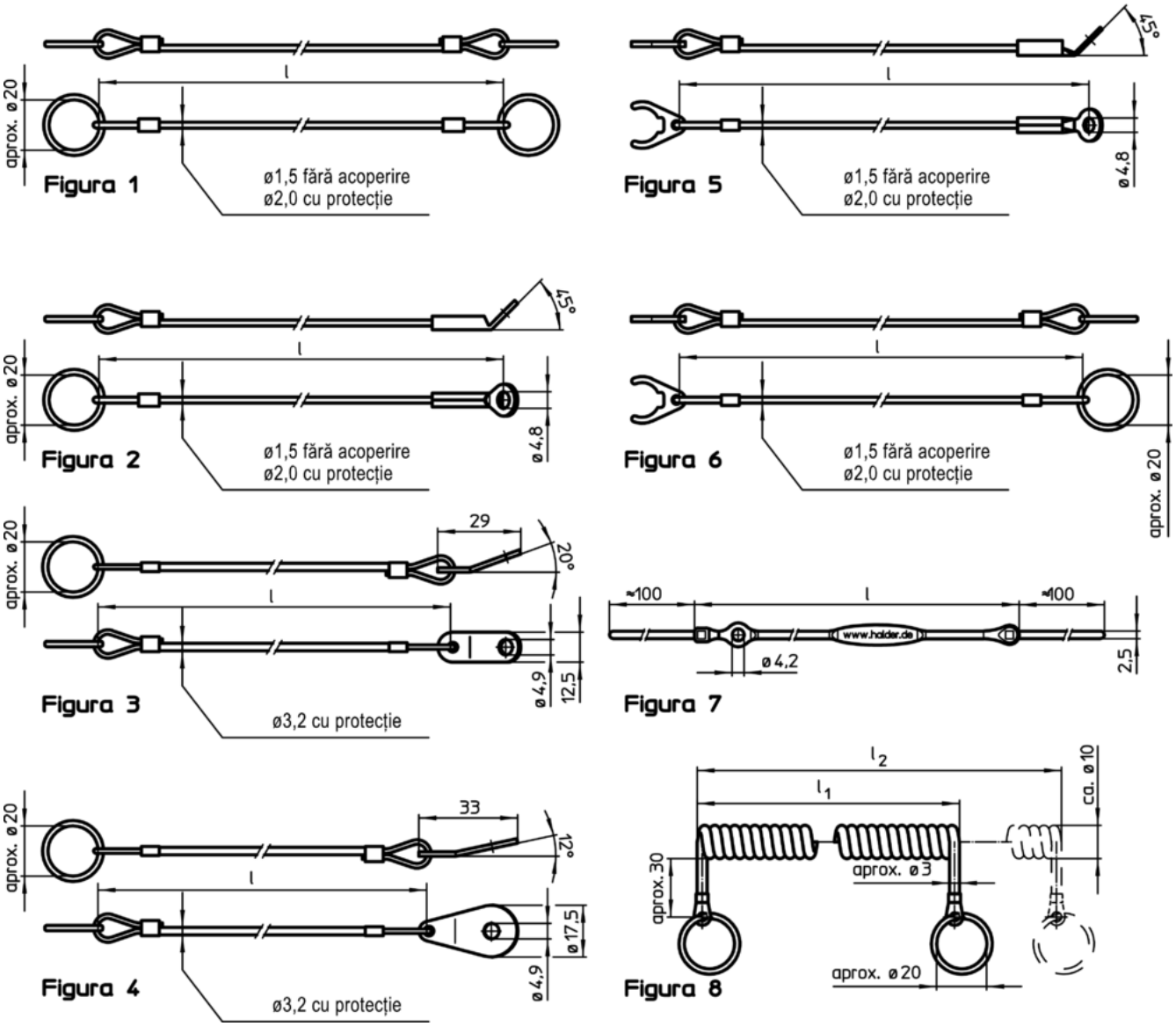


## Informații comandă

| Dimensiuni l [mm] | Adecvat pentru Dimensiunea [mm] | max. [°C] | [g] | RoHS | REACH | Ref. Nr.[1] |
|---|---|---|---|---|---|---|
| **oțel inoxidabil, cu clips de fixare și inel – figura 6, Termoplastic PA 6 înfășurat, transparent** | | | | | | |
| **300** | 8/10 | 80 | 9 | Reclamație-RoHS | nu conține materiale SVHC | 22400.1033 |

[1] pentru știfturi opritoare cu bilă, varianta simplă
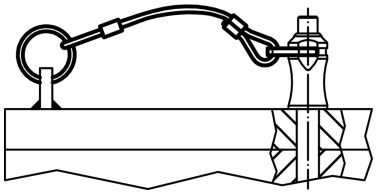
## Exemplu de aplicație