# Știfturi opritoare cu bilă • autoblocant, cu mâner combinat, călit prin precipitare

22380.0150

## Descrierea produsului

Pentru fixare rapidă, blocare, ajustare, schimbare șiasigurare. Rapid și ușor de deblocat pentru conexiuni frecvent repetate.
Toate versiunile sunt rezistente la coroziune. Atunci când se utilizează oțel inoxidabil 1.4542: foarte solizi, căliți, cu o capacitate de încărcare extremă și o rezistență la abraziune ridicată. Mâner ergonomic, diverse combinatii de culori disponibile. Forma de prindere oferă protecție de deblocare neintenționată.

### Material

**Element bolț**
- Oțel inoxidabil 1.4542, călit prin precipitare

**Mâner**
- Termoplastic PA 6 gri / portocaliu, gri / albastru, gri / gri

**Arc**
- oțel inoxidabil

### Operații

Bilele sunt deblocate prin apăsarea butonului.

### Caracteristici

Modelele din oțel inoxidabil 1.4542 cu marcaj sub bile.

**Mai multe informații**

### Note

Variantă specială la cerere.

### Referințe

Oțel inoxidabil 1.4305, vezi EH 22370.

### Accesorii

Poate fi ușor dotat cu un cablu de fixare EH 22400.

### Produse asociate

- Știfturi opritoare cu bilă, autoblocant, cu mâner combinat
- Bucșe de poziționare, pentru știfturi cu bilă și acționare simplă
- Bucșe de poziționare, cu flansă, pentru știfturi cu bilă și acționare simplă
- Cabluri de fixare
- Bucșe de poziționare, cu guler, DIN 172 A
- Bucșe de poziționare, fără guler, DIN 179 A

## Desen

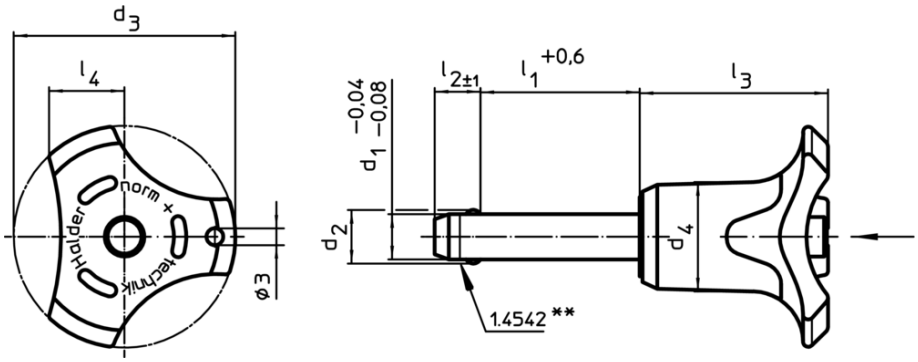


** Execuție din oțel inoxidabil 1.4542 cu marcaj.

## Informații comandă

| Dimensiuni | | | | | | | | Poziție orificiu H11 | Rezistența la forfecare, dublă[1] min. | | | | RoHS | REACH | Ref. Nr. |
|---|---|---|---|---|---|---|---|---|---|---|---|---|---|---|---|
| $d_1$ -0,04 -0,08 | $l_1$ +0,6 | $d_2$ | $d_3$ | $d_4$ | $l_2$ ±1 | $l_3$ | $l_4$ | | | min. | max. | | | | |
| [mm] | | | | | | | | [mm] | [kN] | [°C] | | [g] | | | |
| **Culoare mâner: portocaliu** | | | | | | | | | | | | | | | |
| **5** | **70** | 5,5 | 33,2 | 14,5 | 6 | 26,7 | 10,8 | 5 | 24 | -30 | 80 | 18 | Reclamație-RoHS | nu conține materiale SVHC | 22380.0150 |

[1] Rezistență la forfecare similară DIN 50141

## Exemplu de aplicație

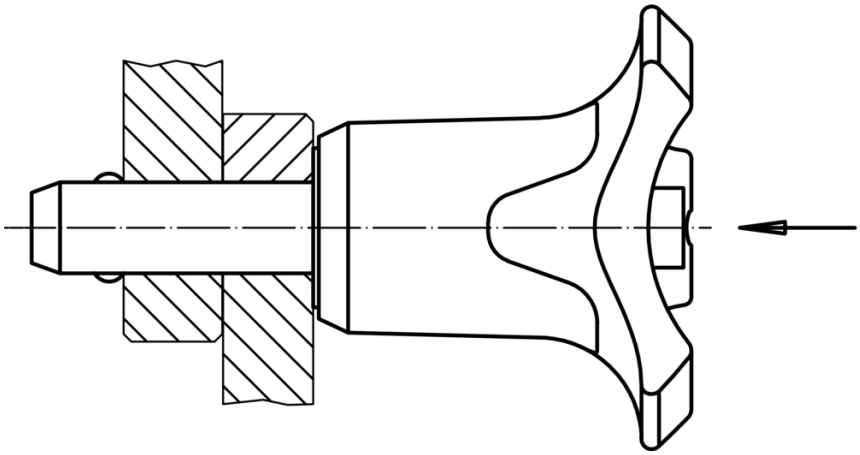

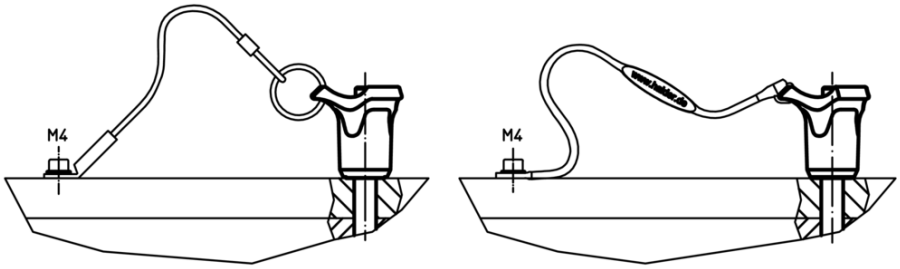
M4
M4
www.halder.de