Știfturi opritoare cu bilă • autoblocant, cu mâner combinat

22370.0169

Descrierea produsului

Pentru fixare rapidă, blocare, ajustare, schimbare șiasigurare. Rapid și ușor de deblocat pentru conexiuni frecvent repetate.
Toate versiunile sunt rezistente la coroziune.
Mâner ergonomic, diverse combinatii de culori disponibile. Forma de prindere oferă protecție de deblocare neintenționată.

Material

Element bolț
- Oțel inoxidabil 1.4305

Mâner
- Termoplastic PA 6 gri / portocaliu, gri / albastru, gri / gri

Arc
- oțel inoxidabil

Operații

Bilele sunt deblocate prin apăsarea butonului.

Mai multe informații

Note

Variantă specială la cerere.

Referințe

Oțel inoxidabil 1.4542, vezi EH 22380.

Accesorii

Poate fi ușor dotat cu un cablu de fixare EH 22400.

Produse asociate

- Știfturi opritoare cu bilă, autoblocant, cu mâner combinat, călit prin precipitare
- Bucșe de poziționare, pentru știfturi cu bilă și acționare simplă
- Bucșe de poziționare, cu flansă, pentru știfturi cu bilă și acționare simplă
- Cabluri de fixare
- Bucșe de poziționare, cu guler, DIN 172 A
- Bucșe de poziționare, fără guler, DIN 179 A

Desen

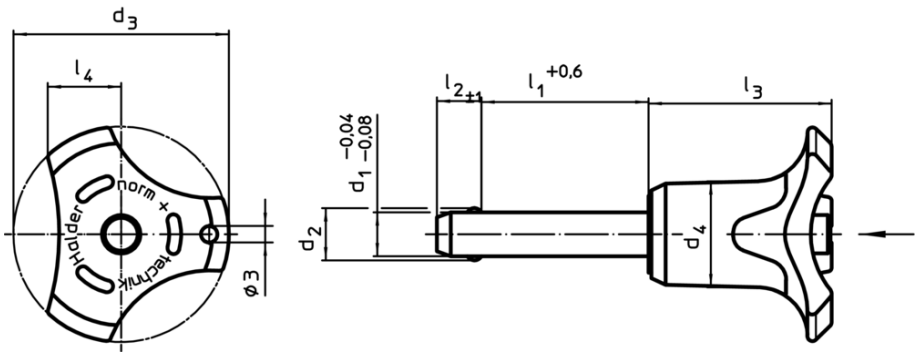

Informații comandă

Dimensiuni								Poziție orificiu H11	Rezistența la forfecare, dublă[1] min.	min.	max.		RoHS	REACH	Ref. Nr.
d_1 -0,04 -0,08	l_1 +0,6	d_2	d_3	d_4	l_2 ±1	l_3	l_4								
[mm]								[mm]	[kN]	[°C]		[g]			
Culoare mâner: portocaliu															
6	**45**	7	33,2	14,5	7	26,7	10,8	6	21	-30	80	23	Reclamație-RoHS	nu conține materiale SVHC	**22370.0169**

[1] Rezistență la forfecare similară DIN 50141
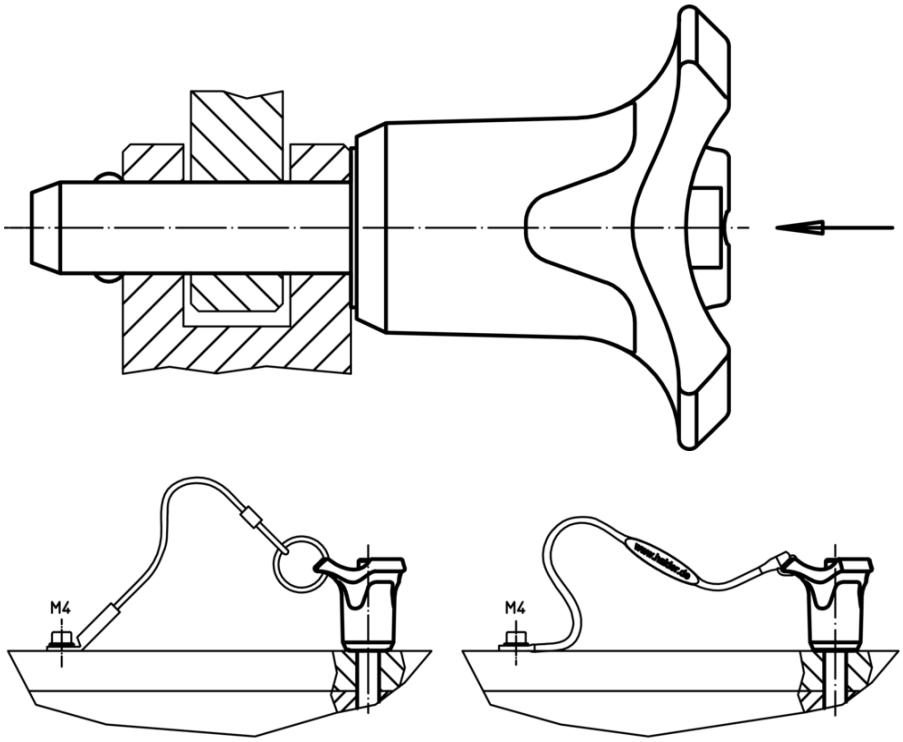
Exemplu de aplicație