# Știfturi opritoare cu bilă • autoblocant, cu mâner combinat

22370.0239

## Descrierea produsului

Pentru fixare rapidă, blocare, ajustare, schimbare șiasigurare. Rapid și ușor de deblocat pentru conexiuni frecvent repetate.
Toate versiunile sunt rezistente la coroziune.
Mâner ergonomic, diverse combinatii de culori disponibile. Forma de prindere oferă protecție de deblocare neintenționată.

### Material

**Element bolț**
- Oțel inoxidabil 1.4305

**Mâner**
- Termoplastic PA 6 gri / portocaliu, gri / albastru, gri / gri

**Arc**
- oțel inoxidabil

### Operații

Bilele sunt deblocate prin apăsarea butonului.

**Mai multe informații**

### Note

Variantă specială la cerere.

### Referințe

Oțel inoxidabil 1.4542, vezi EH 22380.

### Accesorii

Poate fi ușor dotat cu un cablu de fixare EH 22400.

### Produse asociate

- Știfturi opritoare cu bilă, autoblocant, cu mâner combinat, călit prin precipitare
- Bucșe de poziționare, pentru știfturi cu bilă și acționare simplă
- Bucșe de poziționare, cu flansă, pentru știfturi cu bilă și acționare simplă
- Cabluri de fixare
- Bucșe de poziționare, cu guler, DIN 172 A
- Bucșe de poziționare, fără guler, DIN 179 A

## Desen

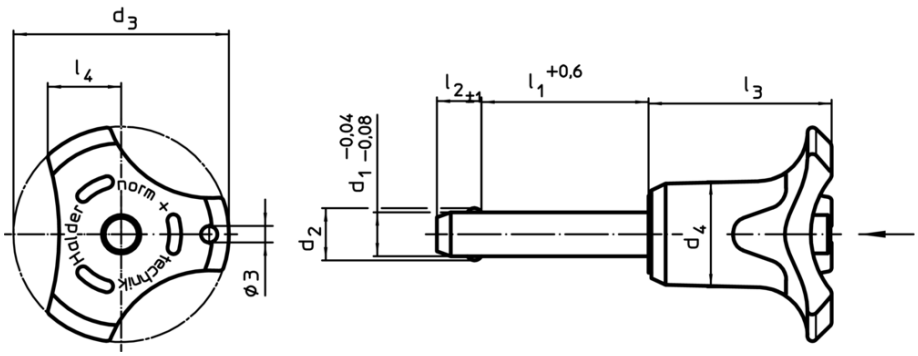


## Informații comandă

| Dimensiuni | | | | | | | | Poziție orificiu H11 | Rezistența la forfecare, dublă[1] min. | | | | RoHS | REACH | Ref. Nr. |
|---|---|---|---|---|---|---|---|---|---|---|---|---|---|---|---|
| $d_1$ -0,04 -0,08 | $l_1$ +0,6 | $d_2$ | $d_3$ | $d_4$ | $l_2$ ±1 | $l_3$ | $l_4$ | | | min. | max. | | | | |
| [mm] | | | | | | | | [mm] | [kN] | [°C] | | [g] | | | |
| **Culoare mâner: portocaliu** | | | | | | | | | | | | | | | |
| **16** | **110** | 19 | 47,6 | 25,2 | 14 | 39,7 | 16,7 | 16 | 155 | -30 | 80 | 266 | Reclamație-RoHS | nu conține materiale SVHC | 22370.0239 |

[1] Rezistență la forfecare similară DIN 50141
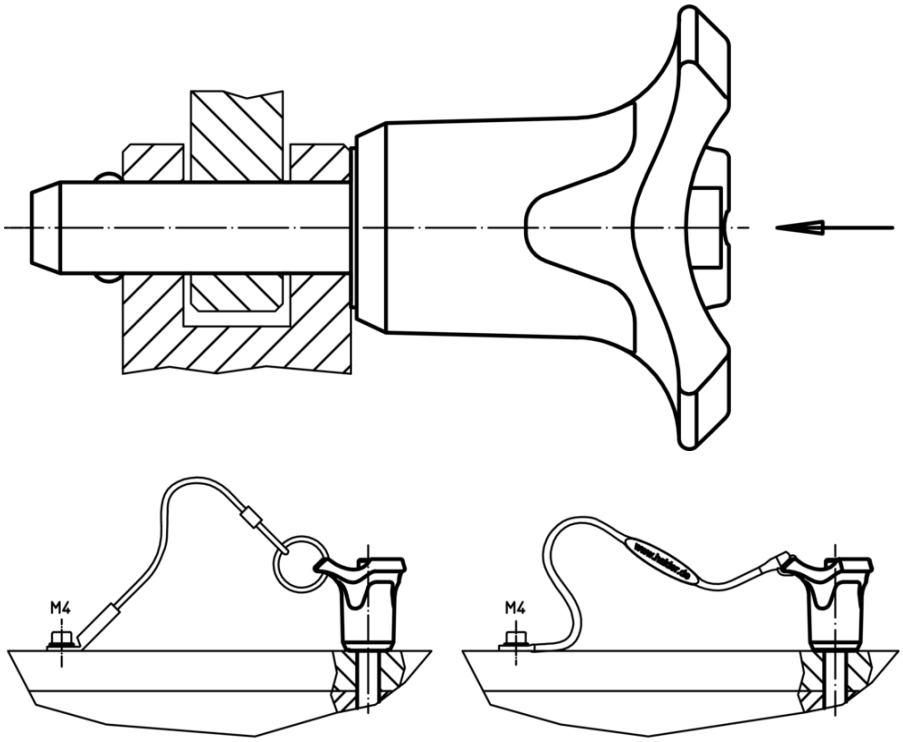
## Exemplu de aplicație