Știfturi opritoare cu bilă • autoblocant, cu mâner elastic

22370.0748

Descrierea produsului

Pentru fixare rapidă, blocare, ajustare, schimbare și asigurare. Diverse aplicații în diferite sectoare, de exemplu, sport, agrement, instrumente medicale si aparate de recuperare, construcții de mașini și inginerie, etc. Rapid și ușor deblocabile pentru conexiuni frecvent repetate.
Toate versiunile sunt rezistente la coroziune. Atunci când se utilizează oțel inoxidabil 1.4542: foarte solizi, căliți, cu o capacitate de încărcare extremă și o rezistență la abraziune ridicată. Mâner elastic și ergonomic cu resetare integrată (blocare). Nou, formă patentată, modernă.

Material

Element bolț
- Oțel inoxidabil 1.4305

Mâner
- Termoplastic (PBT/TPE), gri / portocaliu

Operații

Bilele sunt deblocate prin apăsarea butonului.

Caracteristici

Modelele din oțel inoxidabil 1.4542 cu marcaj sub bile.

Mai multe informații

Note

Variantă specială la cerere.

Accesorii

Poate fi ușor dotat cu un cablu de fixare EH 22400.

Produse asociate

- Bucșe de poziționare, pentru știfturi cu bilă și acționare simplă
- Bucșe de poziționare, cu flansă, pentru știfturi cu bilă și acționare simplă
- Cabluri de fixare
- Bucșe de poziționare, cu guler, DIN 172 A
- Bucșe de poziționare, fără guler, DIN 179 A

Desen

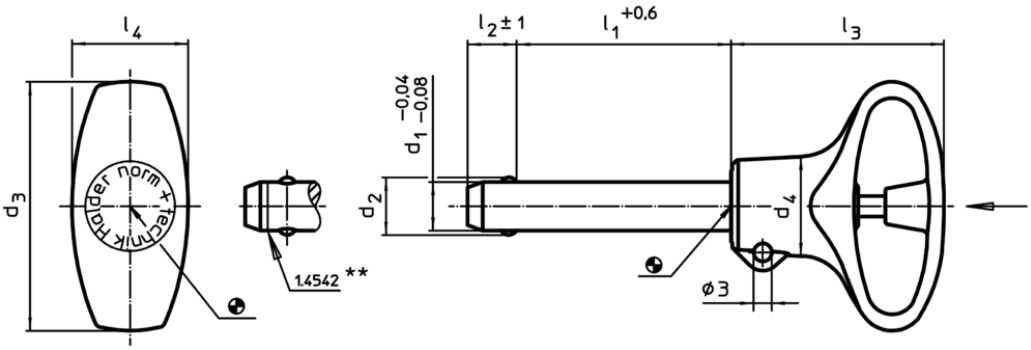

** Execuție din oțel inoxidabil 1.4542 cu marcaj.

Informații comandă

Dimensiuni								Poziție orificiu				RoHS	REACH	Rezistența la forfecare, dublă[1]	Ref. Nr.
d_1 -0,04 -0,08	l_1 +0,6	d_2	d_3	d_4	l_2 ±1	l_3	l_4	H11	min.	max.				min.	
[mm]								[mm]	[°C]		[g]			[kN]	
oțel inoxidabil															
10	**40**	12	41	16,4	9,6	34,8	19,2	10	-30	80	41	Reclamație-RoHS	nu conține materiale SVHC	60	22370.0748

[1] Rezistență la forfecare similară DIN 50141

Exemplu de aplicație

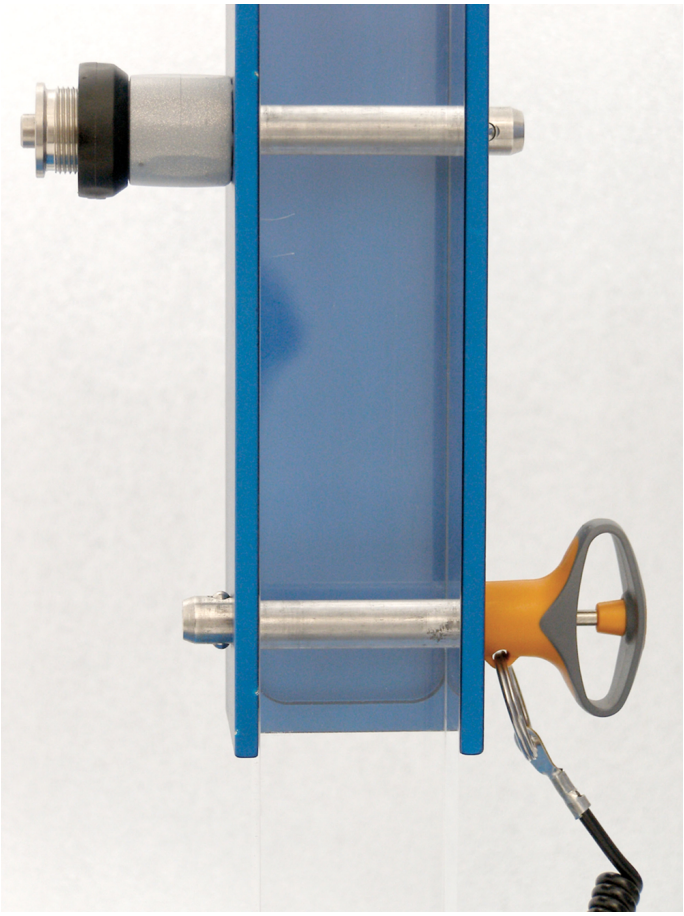

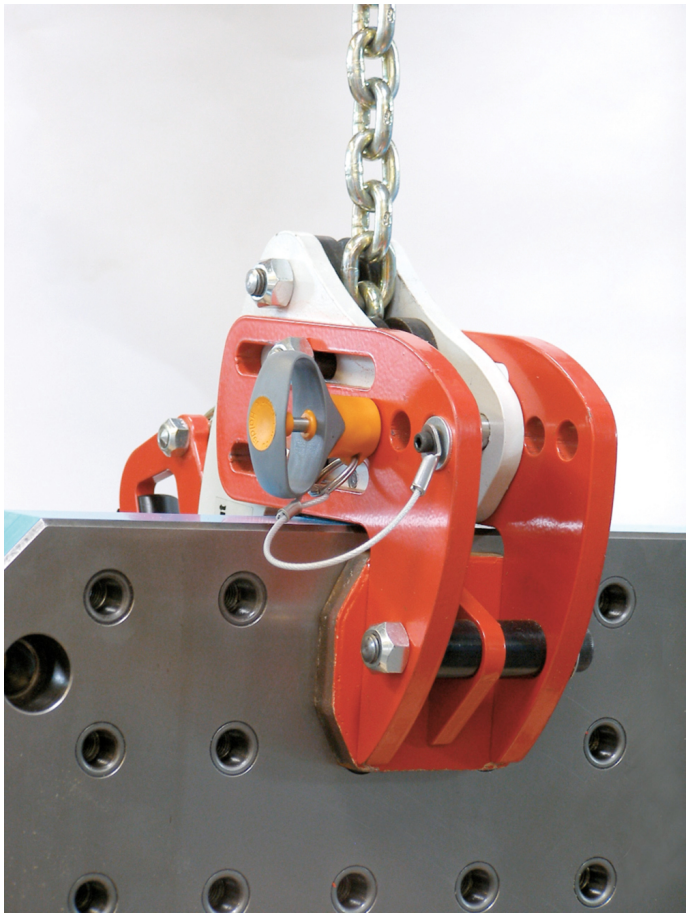

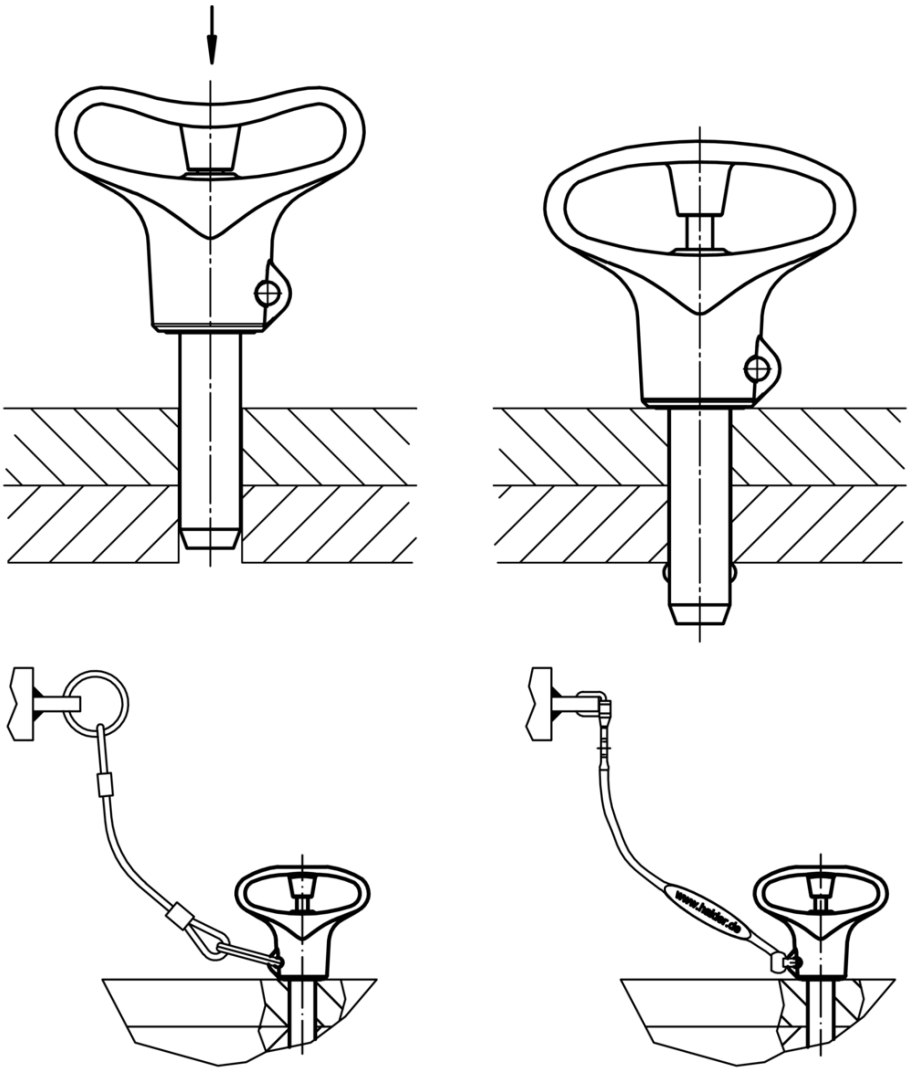
www.halder.de