Știfturi opritoare cu bilă • autoblocant, cu mâner standard, titan

22390.0046

Descrierea produsului

Știfturile autoblocante cu bile, realizate din titan se remarcă datorită caracteristicilor materialului:
- greutate mai mică cu 40% comparativ cu o variantă din oțel
- rezistență absolută la coroziune.

Versiunea realizată din titan este utilizată în domenii precum industria ușoară, mediile maritime și industria chimică.
Pentru fixare rapidă, blocare, ajustare, schimbare șiasigurare. Rapid și ușor de deblocat pentru conexiuni frecvent repetate.
Formă compactă cu mâner standard.

Material

Element bolț
- Titan

Bilă
- Ceramică

Arc
- Aliaj rezistent la coroziune

Operații

Bilele sunt deblocate prin apăsarea butonului.

Mai multe informații

Note

Variantă specială la cerere.

Accesorii

Poate fi ușor dotat cu un cablu de fixare EH 22400.

Produse asociate

- Știfturi opritoare cu bilă, autoblocant, cu mâner standard
- Cabluri de fixare

Desen

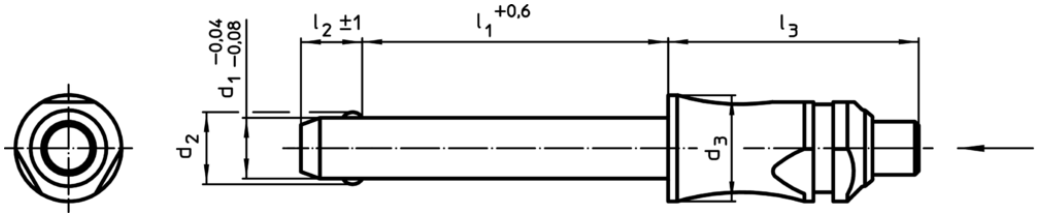

Informații comandă

Dimensiuni						Poziție orificiu H11	Rezistența la forfecare, dublă[1] min.	max.		RoHS	REACH	Ref. Nr.
d_1 -0,04 -0,08	l_1 +0,6	d_2	d_3	l_2 ±1	l_3							
[mm]						[mm]	[kN]	[°C]	[g]			
10	**30**	12	14	9,6	26,2	10	69	400	25	Reclamație-RoHS	nu conține materiale SVHC	22390.0046

[1] Rezistență la forfecare similar DIN 50141 (determinată din teste)
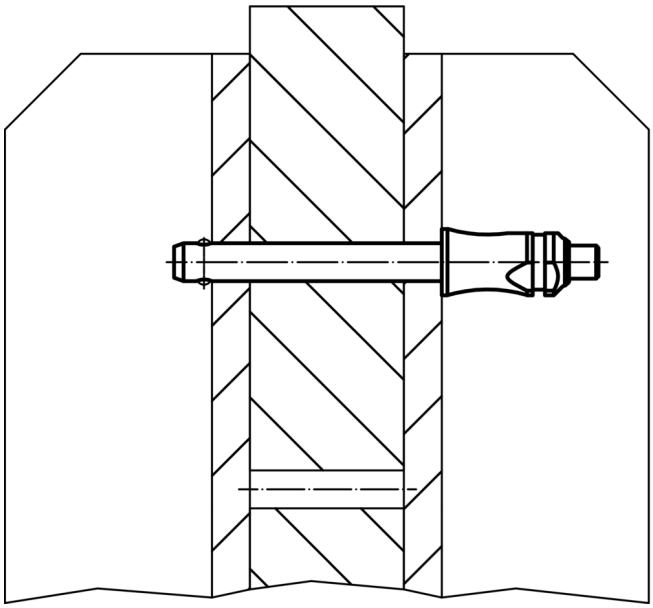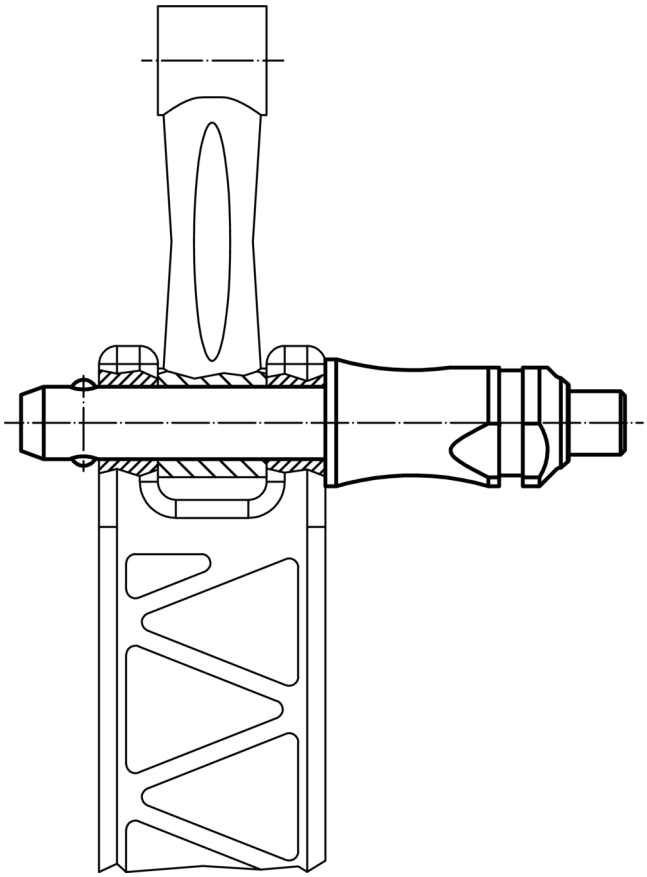
Exemplu de aplicație