Știfturi opritoare cu bilă • autoblocant, cu mâner de siguranță

22350.1061

Descrierea produsului

Pentru fixare rapidă, blocare, ajustare, schimbare șiasigurare. Rapid și ușor de deblocat pentru conexiuni frecvent repetate.
Toate versiunile sunt rezistente la coroziune. Atunci când se utilizează oțel inoxidabil 1.4542: foarte solizi, căliți, cu o capacitate de încărcare extremă și o rezistență la abraziune ridicată. Mâner de siguranță robust (apăsați butonul nu suprapuneți). Forma mânerului protejează de utilizarea accidentală a butonului.

Material

Element bolț
- Oțel inoxidabil 1.4542, călit prin precipitare

Mâner
- oțel inoxidabil

Buton de apasare
- oțel inoxidabil

Arc
- oțel inoxidabil

Operații

Bilele sunt deblocate prin apăsarea butonului.

Caracteristici

Modelele din oțel inoxidabil 1.4542 cu marcaj sub bile.

Mai multe informații

Note

Variantă specială la cerere.

Accesorii

Poate fi ușor dotat cu un cablu de fixare EH 22400.

Produse asociate

- Bucșe de poziționare, pentru știfturi cu bilă și acționare simplă
- Bucșe de poziționare, cu flansă, pentru știfturi cu bilă și acționare simplă
- Cabluri de fixare
- Bucșe de poziționare, cu guler, DIN 172 A
- Bucșe de poziționare, fără guler, DIN 179 A

Desen

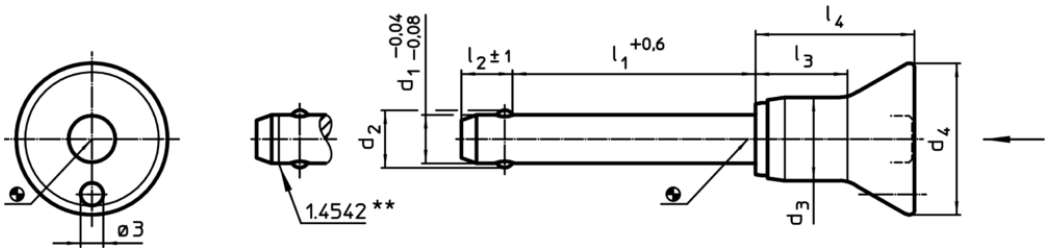

** Execuție din oțel inoxidabil 1.4542 cu marcaj.

Informații comandă

Dimensiuni								Poziție orificiu H11	max.		RoHS	REACH	Rezistența la forfecare, dublă[1] min.	Ref. Nr.
d_1 -0,04 -0,08	l_1 +0,6	d_2	d_3	d_4	l_2 ±1	l_3	l_4							
[mm]								[mm]	[°C]	[g]			[kN]	
oțel inoxidabil														
12	**100**	14,5	16,5	28	10,6	23,1	33,5	12	250	139	Reclamație-RoHS	nu conține materiale SVHC	144	22350.1061

[1] Rezistență la forfecare similară DIN 50141
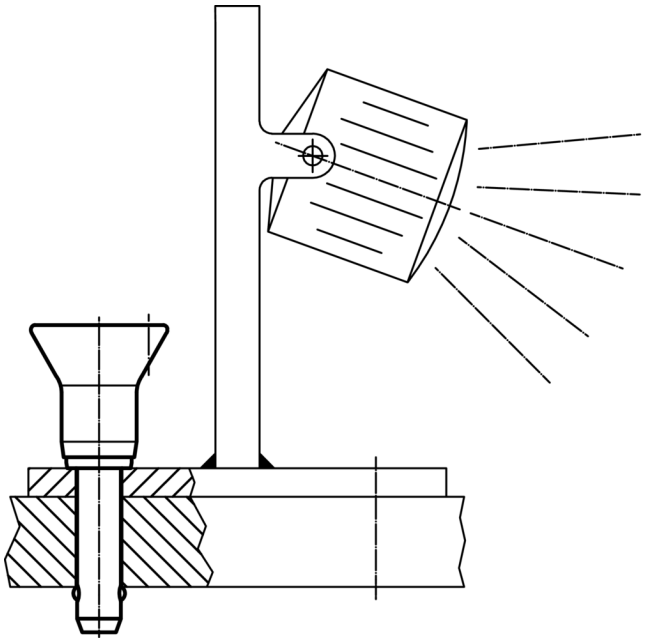
Exemplu de aplicație