Șuruburi de presiune • cu bolț și locaș hexagonal - INCH

2B030.0040

Descrierea produsului

Pot fi utilizate pentru poziționare, indexare, închidere, blocare precum și evacuare.
Șuruburile de presiune pot fi utilizate pentru poziționare sau aplicarea de presiune, sau ca opritor.

Material

Bolțuri
- Oțel automat, călit, brunat

Corp
- Oțel automat, brunat

Arc
- oțel inoxidabil

Caracteristici

Forța arcului standard: fără marcaj

Forţa arc standard Forţa arc mărit

Mai multe informații

Note

Variantă specială la cerere.
Șuruburile de presiune sunt verificate referitor forța și cursa arcului.
- Dimensiunile acestui reper sunt în INCH.

Referințe

Un tabel pentru conversie îl găsiți în paginile următoare celor cu informații despre produs.
Blocare a filetului : acoperire cu poliamidă (pentru detalii, vă rugăm să consultați paginile cu date tehnice).

Produse asociate

- Șuruburi de presiune, cu bolț și locaș hexagonal

Desen

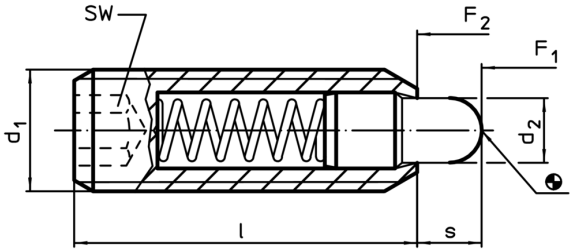

Informații comandă

Dimensiuni					SW	Cursă	Forța arcului[1]					RoHS	REACH	Ref. Nr.
d_1		Filet	d_2	l		s	F_1 ~	F_2 ~	min.	max.				
	[inch]		[inch]		[inch]	[inch]	[lb]		[°F]		[oz]			
oțel automat, forța arcului standard, Fără blocator de filet														
#10-32	0,19	2A-UNF	0,093	3/4	3/32	0,125	1,4	2,7	-22	482	0,057	Reclamație-RoHS	conține materiale SVHC >0.1% w/w	2B030.0040

[1] valoarea statistică medie
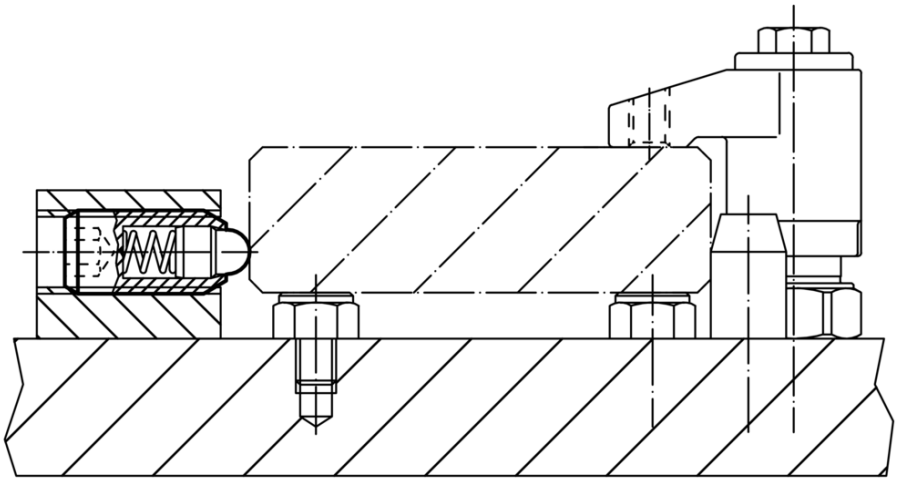
Exemplu de aplicație