Bucșe • pentru poziționarea pinilor de fixare
23111.0742

Descrierea produsului

Material

- Oțel călit, călit, brunat

Asamblare

Este necesar ca două bucșe de centrare și două bucșe de alunecare să fie montate în placă, pentru o fixare garantată și o repetabilitate optimă.

Caracteristici

Bucșa flotantă are marcaj o canelură pentru diferențiere.

Desen

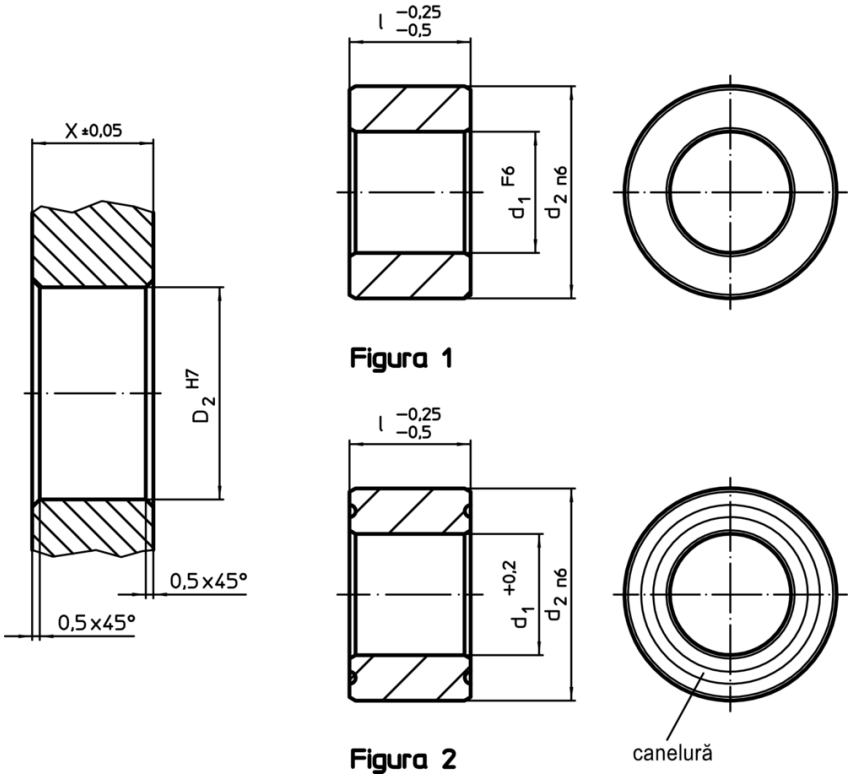

Informații comandă

Dimensiuni			Poziție orificiu			RoHS	REACH	Ref. Nr.
d_1 +0,2	l -0,25 -0,5	d_2 n6	X ±0,05	D_2 H7				
[mm]			[mm]		[g]			
flotant – figura 2, Oțel cementat								
25,8	**25**	35	25	35	84	Reclamație-RoHS	nu conține materiale SVHC	23111.0742