Piulițe de fixare • DIN 6330 (înălțimea 1,5d)
23070.0006

Descrierea produsului

Suprafața conică a șaibelor DIN 6319 se potrivește pe suprafața bazelor conice (EH 23050.) Această combinație este ideală ca și compensare în cazul suprafețelor neregulate.

Material

- Oțel tratat termic, cu revenire, calitatea 10, fosfatat

Mai multe informații

Referințe

Pentru informații referitoare la cuplul de pornire și stabilitate vă rugăm consultați anexa - date tehnice.

Desen

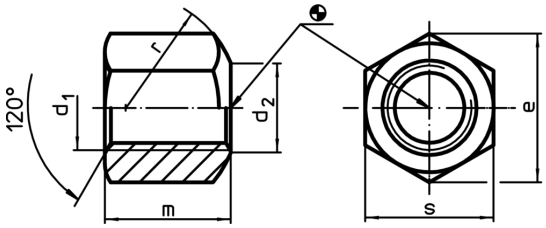

Informații comandă

Dimensiuni							RoHS	REACH	Ref. Nr.
d_1	d_2	e	m	r	s	[g]			
[mm]									
cu suprafața sprijin sferică, forma B, Oțel tratat termic									
M6	7	11,5	9	9	10	3,8	Reclamație-RoHS	nu conține materiale SVHC	23070.0006
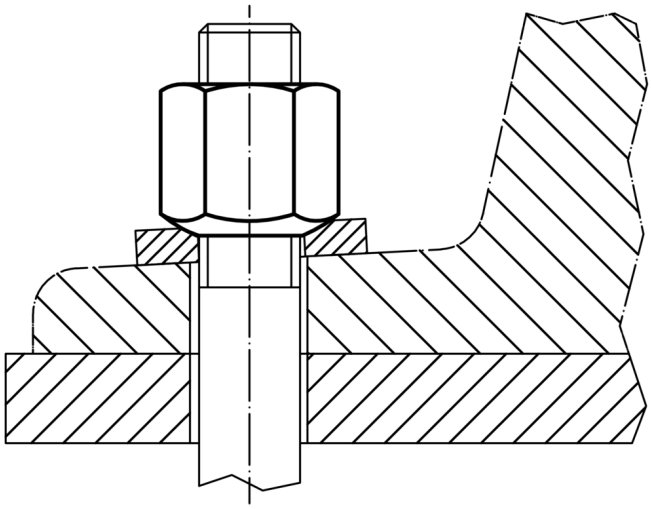
Exemplu de aplicație