Cleme tip cârlig • cu talpă orizontală

23330.3104

Descrierea produsului

Datorită raportului favorabil de putere și acționarii lor ușoare, clemele de prindere se pretează pentru o gamă largă de utilizări.
Clemele de fixare sunt fabricate din materiale de înaltă calitate și sunt destinate utilizării frecvente fără lubrifiere.
Cu mâner ergonomic rezistent la ulei format din 2 componente, cu suprafață de prindere mare și moale, pentru o ușurință în utilizare.

Material

Clemă
- oțel inoxidabil

Nit
- oțel inoxidabil

Mâner
- plastic

Clemă de prindere
- oțel inoxidabil

Desen

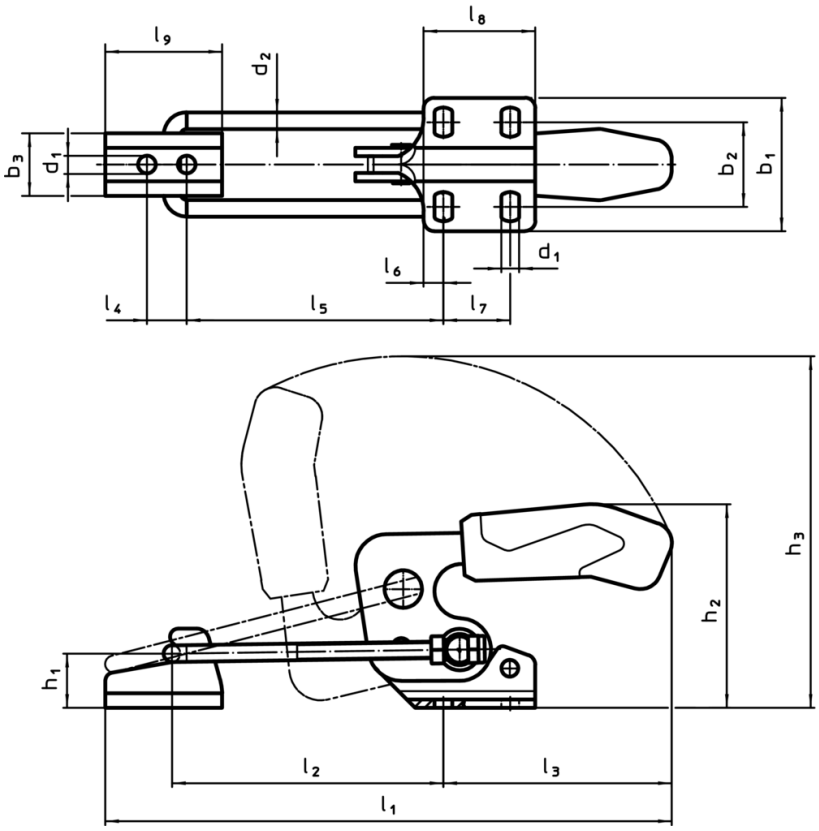

Informații comandă

Mărimea nominală	Dimensiuni																				Forța de susținere				RoHS	REACH	Ref. Nr.
	d_1	d_2	b_1	b_2	b_3	h_1	h_2	h_3	l_1 min.	l_1 max.	l_2 min.	l_2 max.	l_3	l_4	l_5 min.	l_5 max	l_6	l_7	l_8	l_9	F_1	min.	max				
	[mm]																				[kN]	[°C]		[g]			
oțel inoxidabil																											
4	6,5	6	48	24,5 – 32	23	19	70	135,5	169	216	53,5	101	93	14	48,6	96	8	19	35	39	3,2	-10	80	365	Reclamație-RoHS	nu conține materiale SVHC	23330.3104

Accesorii

	Mărimea nominală	l_9 [mm]	b_3 [mm]	d_1 [mm]	l_4 [mm]	[g]	RoHS	REACH	Ref. Nr.
oțel inoxidabil									
No Photo available	**4**	39	23	6,5	14	42	Reclama#ie-RoHS	nu con#ine materiale SVHC	23330.9524
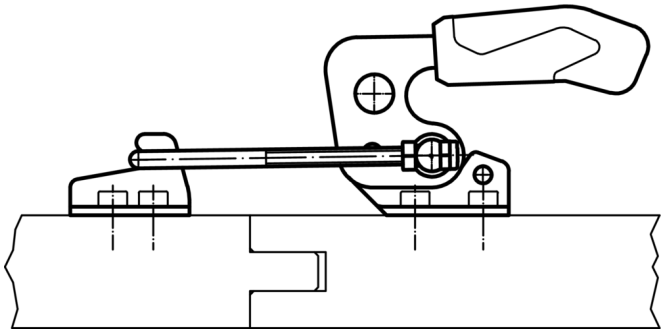
Exemplu de aplicație