Piulițe de strângere • sudate, ambele părți
24470.0716

Descrierea produsului

Permite manipularea cu ambele mâini.

Material

- Oțel, zincat prin galvanizare

Desen

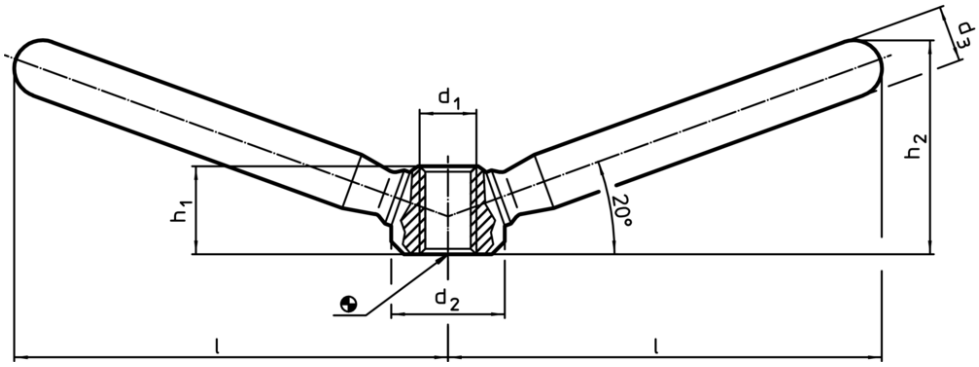

Informații comandă

Dimensiuni							RoHS	REACH	Ref. Nr.
l ~	d_1	d_2	d_3	h_1	h_2	[g]			
[mm]									
oțel									
118	M20	40	20	31	62	716	Reclamație-RoHS	conține materiale SVHC >0.1% w/w	24470.0716
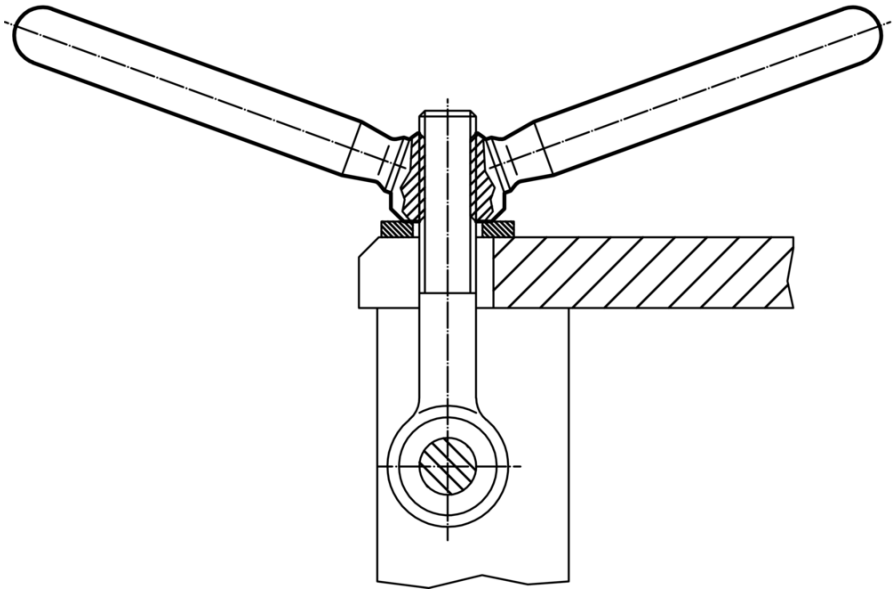
Exemplu de aplicație