Manete de fixare ajustabile drepte • cu șurub, oțel inoxidabil

24441.1750

Descrierea produsului

Clemele de fixare reglabile sunt utilizate atunci când raza de pivotare este limitată sau dacă este necesară o poziție specifică a pârghiei.
Manetele de fixare ajustabile se caracterizează prin înălțimea lor de construcție redusă și sunt deosebit de potrivite pentru utilizarea în spații restrânse sau când pârghia nu trebuie să depășească...

Material

Maneta
- Zinc turnat sub presiune, plastificat, argintiu similar RAL 9006, mat structurat

Elemente interne
- Oțel inoxidabil 1.4305

Șurub
- Oțel inoxidabil 1.4305

Acoperire
- Plastic, gri deschis

Operații

Prin ridicarea pârghiei dantura se decuplează. Pârghia poate fi poziționată la nivelul șirurilor de dinți. La eliberarea pârghiei, dantura se cuplează automat.

Desen

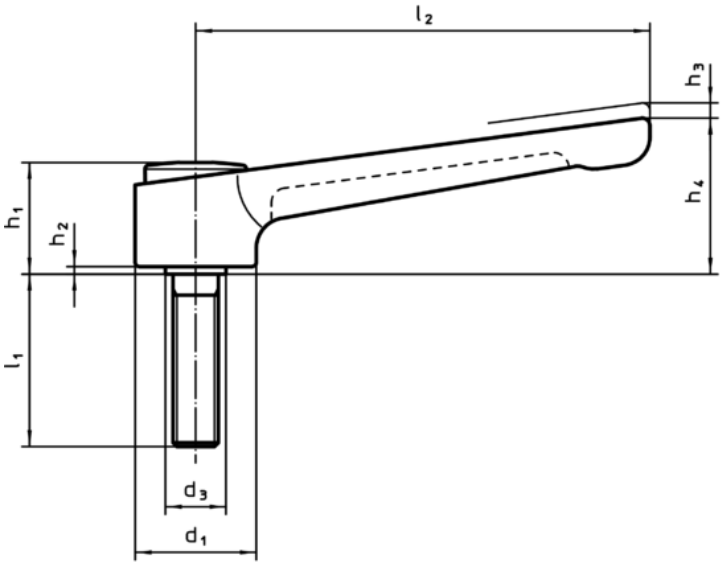

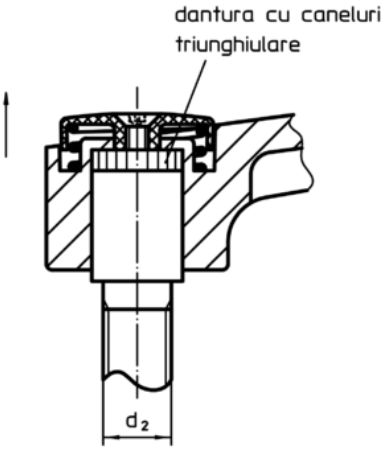

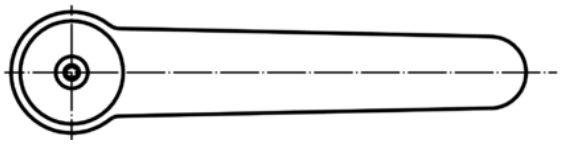

Informații comandă

Dimensiuni												RoHS	REACH	Ref. Nr.
d_1	d_2	l_1	d_3	h_1	h_2	h_3	h_4	l_2	min.	max.				
[mm]									[°C]		[g]			
argintiu														
40	**M16**	**32**	23	42	4	4	56	145	-30	80	460	Reclamație-RoHS	nu conține materiale SVHC	**24441.1750**