Plăci de bază • pentru 4 elemente de legătură

1990.130

Descrierea produsului

Material

- Aluminiu Al

Mai multe informații

Note

Variantă specială la cerere.

Produse asociate

- Elemente de conectare, modulare, cu acționare mecanică
- Elemente de conectare, modulare, cu acționare hidraulică
- Elemente de conectare, modulare, cu acționare pneumatică
- Suporturi tip placă, cu 4 inele de legătură

Desen

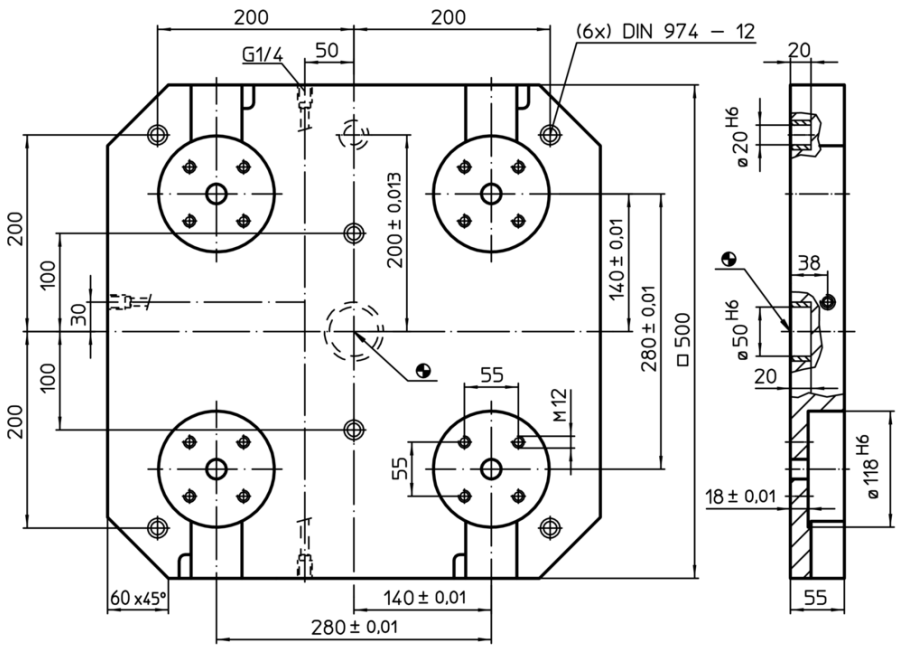

Informații comandă

[kg]	RoHS	REACH	Ref. Nr.
30	Reclamație-RoHS	conține materiale SVHC >0.1% w/w	1990.130
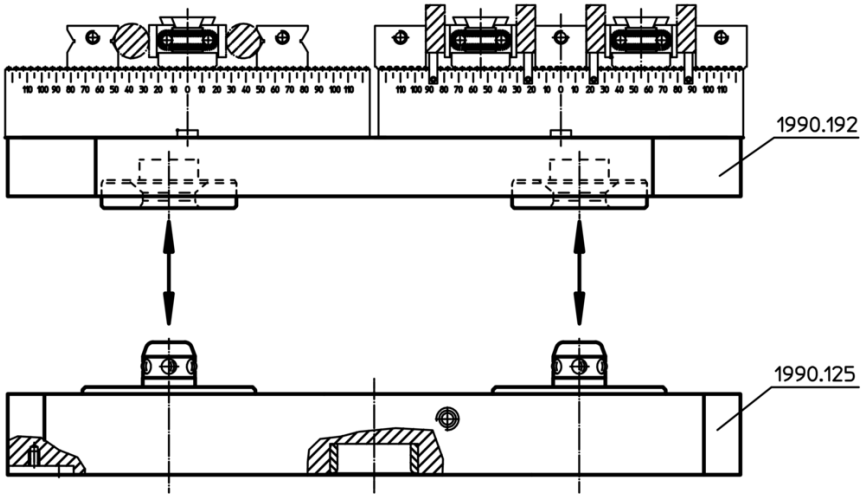
Exemplu de aplicație