# Echere de fixare pe mese

1505.200

## Descrierea produsului

### Material

- Fontă gri GG, fosfatată

## Desen

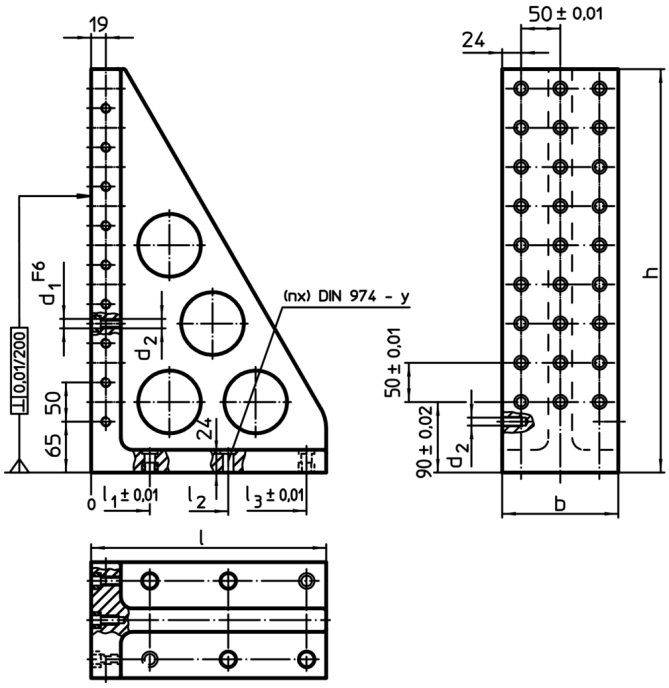


## Informații comandă

| Sistem | Dimensiuni | | | | | | | y | Pentru șuruburi | Numărul găurilor de fixare | Număr de rânduri cu găuri | | RoHS | REACH | Ref. Nr. |
|---|---|---|---|---|---|---|---|---|---|---|---|---|---|---|---|
| | l | b | h | $l_1$ | $l_2$ | $d_1$ | $d_2$ | | | n | | | | | |
| | [mm] | | | | | | | [mm] | [mm] | | | [kg] | | | |
| L12 | 230 | 98 | 415 | 75 | 175 | 12 | M12 | 12 | M12 | 4 | 2 x 7 | 19 | Reclamație-RoHS | nu conține materiale SVHC | 1505.200 |
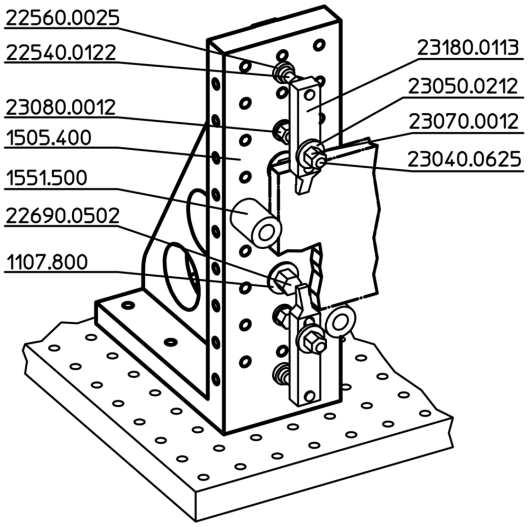
## Exemplu de aplicație