Elemente de conectare • modular, acționat pneumatic, călit, protecție împotriva răsucirii EH 1990.

Descrierea produsului

Material

Corp
- Oțel, călit, șlefuit

Modul de control
- Aluminiu Al

Mai multe informații

Produse asociate

- Inele de conectare
- Manșoane, pentru conectoare

Desen

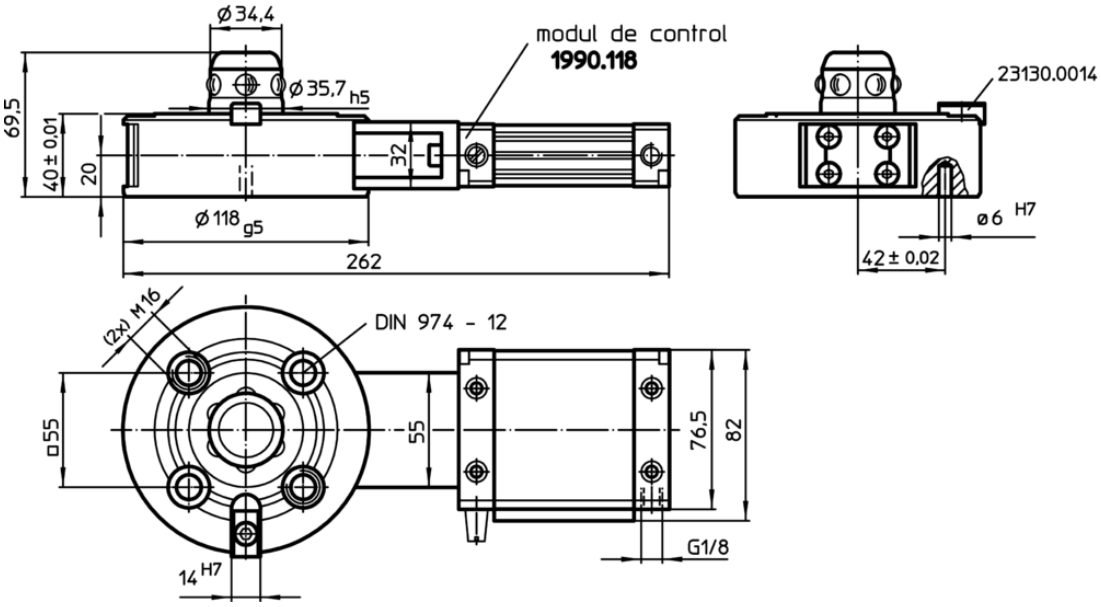

Informații comandă

Forța de susținere [N]	Acuratețe centrare < [mm]	Presiune de deblocare [bar]	[g]	RoHS	REACH	Ref. Nr.
10000	0,01	6	14	Nu este conform normelor RoHS	conține materiale SVHC >0.1% w/w	1990.403
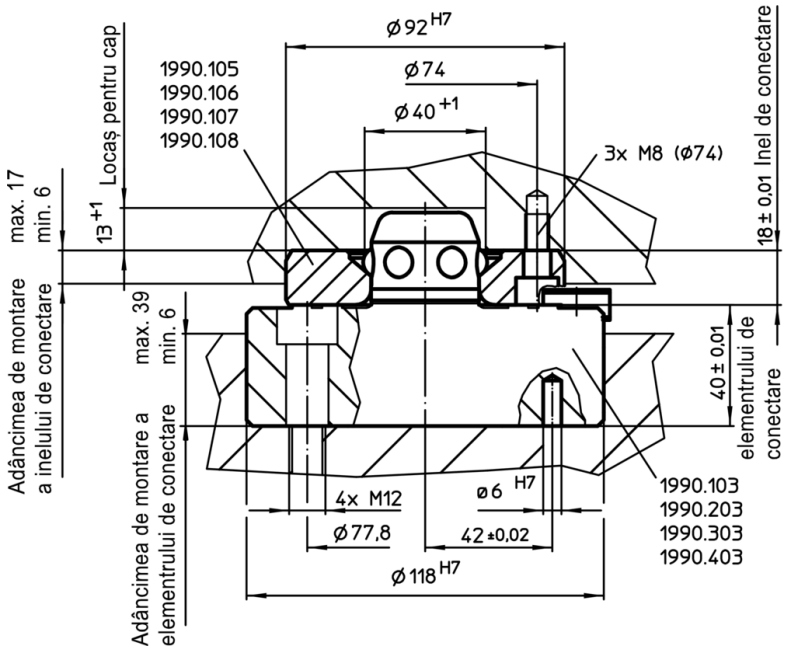
Exemplu de aplicație